KCPH BASIC MODEL バキュームシリーズ

受注生産

真空度	0~101.2kPa以上
モータ出力	1.5~3.0kW
流量	0~58.0/59.3m³/h ※2

スクロールロータ　32,000時間メンテ　到達連続運転　真空フルレンジ　空冷

該当機種

KCPH30-V
KCPH60-V

用途例

真空成形、真空包装、脱気、リークテスト、真空洗浄乾燥、食品冷却、含浸、ガス置換、医療吸引…など

型式			KCPH30-V-01A-50/60 ※1	KCPH60-V-01A-50/60 ※1
モータ出力		kW	1.5	3.0
流量 (50/60Hz) ※2		m³/h	29.0/29.7	58.0/59.3
		m³/min	0.48/0.50	0.97/0.99
到達圧力		Pa [abs]	100 以下	
運転音 ※3		dB	74/75	79
配管接続口径 ※4			NPSC1/2	R1 1/4
質量		kg	57	185
モータ	定格電源（周波数）※5		三相　200V-50/60Hz　220V・230V-60Hz	
	出力・極数×台数		1.5kW・4P×1台	1.5kW・4P×2台
	仕様		トップランナー規制対応高効率モータ	
設置環境	設置場所		屋　内	
	許容周囲温度	℃	5～40	
	許容周囲湿度	%RH	30～70	
	設置場所標高 ※6	m	1000 以下	
標準装備			吸気フィルター（付属品）	吸気フィルター（取付付属品）

※1 50/60Hz 地域によりモデルが異なります。※2 流量は設計排気量となり、容積から求めた理論値です。実流量は排気曲線図をご確認ください。 ※3 到達・200V 時の実測値であり、保証値ではありません。※4 NPSC1/2 はRc1/2 とねじ山ピッチがほぼ同等のため、R1/2 で接続可能です。※5 電源電圧の一時的な変動範囲は±10%以内、変動が連続する場合の許容範囲は定格電圧±5%以内です。
※6 標高 1000 mを超える場所での使用は弊社までご相談ください。

KCPH 仕様外形図（単位：mm）

KCPH30-V-01A-50/60

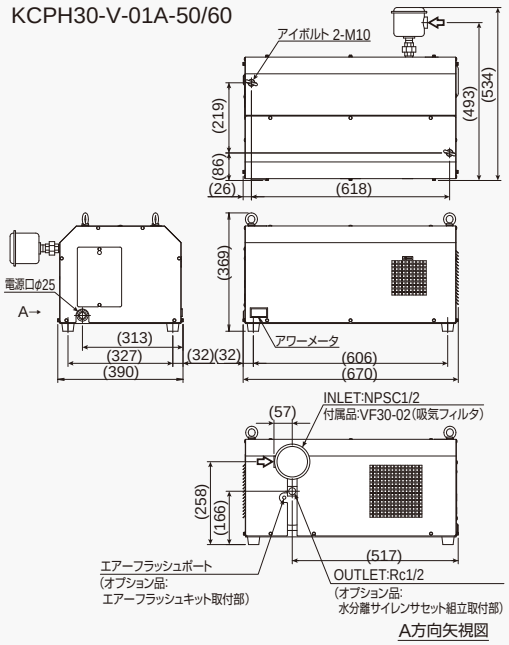

KCPH60-V-01A-50/60

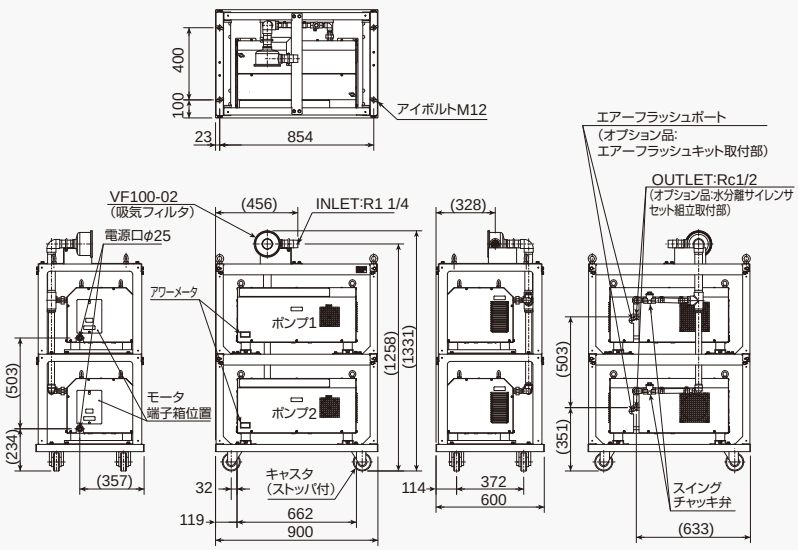

排気曲線図

条件：20℃、吸込状態下流量
※標準モータ搭載時の代表値であり、保証値ではありません。※絶対圧グラフとなっています。

KCPH30-V-01A-50/60

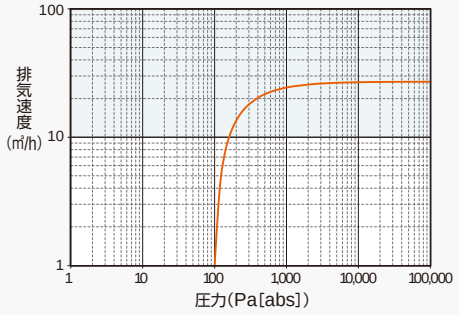

KCPH60-V-01A-50/60

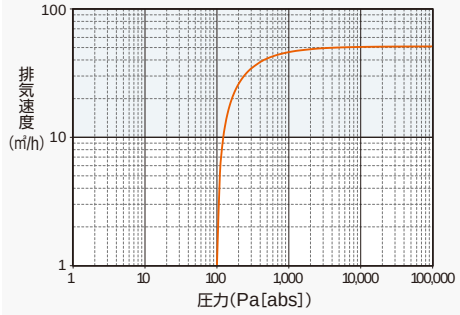

アクセサリー（別売品）

水分離サイレンサセット組立
●品番：03087607010

エアーフラッシュキット
●品番：0A004109000

キャスタ仕様、逆止弁変更（スイングチャッキバルブ）、英文仕様をご要望の場合は販売店までお問い合わせください。