# コンビネーションポンプ（1 シリンダ仕様）

受注生産

| | |
|---|---|
| 真空度 | 0～60kPa |
| 圧 力 | 0～70kPa |
| モータ出力 | 5.5kW |
| 流 量 | 0～118㎥/h ※1 |

ルーツロータ　20,000 時間メンテ　ドライ摺動　空冷

該当機種

アフタークーラ付
**KCP100D-VB1-01A**
アフタークーラなし
**KCP100D-VB2-01A**

| 型式 | | | アフタークーラ付 KCP100D-VB1-01A | アフタークーラなし KCP100D-VB2-01A |
|---|---|---|---|---|
| モータ出力 | | kW | 5.5 | |
| 流量（50/60Hz） ※1 | | ㎥/h | バキューム：97/118，ブロワー：97/118 | |
| | | ㎥/min | バキューム：1.6/2.0，ブロワー：1.6/2.0 | |
| 常用真空度 ※2 | | kPa | 60 以下 | |
| 常用排気圧 ※3 | | kPa | 70 以下 | |
| 排気温度 ※4 | | ℃ | 45 以下 | 125 以下 |
| 運転音 ※5 | | dB | 87 | |
| 配管接続口径 | | | 吸気側 Rc1 1/4，排気側 Rc1 1/4 | |
| 質量 | | kg | 163 | 143 |
| モータ | 定格電源 - 周波数 ※6 | | 三相 200V-50/60Hz　220V-60Hz | |
| | 出力・極数×台数 | | 5.5kW 2P × 1 台 | |
| | 仕様 | | トップランナー規制対応高効率モータ | |
| 設置環境 | 設置場所 | | 屋内 | |
| | 許容周囲温度 ※7 | ℃ | 0 ～ 40 | |
| | 許容周囲湿度 | | 65 ± 20% RH（JIS Z8703） | |
| | 設置場所標高 ※8 | m | 1000 以下 | |
| 標準装備 | | | バキュームコントローラ、アワーメーター、プレッシャーコントローラ、連成ゲージ | |

※ 1 流量は設計排気量となり、容積から求めた理論値です。実流量は能力線図をご確認ください。
※ 2 ポンプを連続使用できる真空度の上限です。また、1 気圧下における真空度となります。ご使用地域の標高が高い場合、1 気圧下における真空度とご使用地域における真空度に差異が発生します。到達真空度簡易補正式 [kPa] ＝仕様表記載の到達真空度 [kPa] － 標高 [m] × 0.0115 [kPa/m]
※ 3 ポンプを連続使用できる排気圧力の上限です。この上限を超えて本ポンプを運転しないで下さい。ポンプ寿命を縮めると同時に、故障・事故の原因になります。　※ 4 温度は周囲温度に対する上昇値です。　※ 5 運転音は当社モータを使用したときの値です。※ 6 電源電圧の一時的な変動範囲は± 10%以内、変動が連続する場合の許容範囲は定格電圧± 5 %以内 です。　※ 7 周囲温度 0℃付近で起動した場合、高周波音が発生する場合がありますが、短時間で音が消えますので異常ではありません。30 分以上高周波音が連続する場合は販売店またはサービスマンにご相談ください。　※ 8 標高 1000 m を超える場所での使用は弊社までご相談ください。　※サイレントボックスについてはご相談ください。

## コンビネーションポンプ外形図（単位：mm）

KCP100D-VB1-01A（アフタークーラ付）

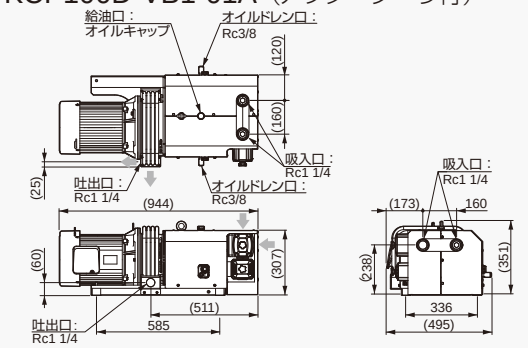


KCP100D-VB2-01A（アフタークーラなし）

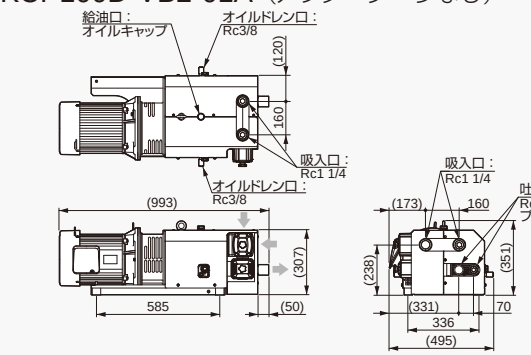


## 非接触構造はロングライフ（長寿命）

ルーツーロータ

専用設計した高効率ロータがシリンダと接触しない非接触構造です。ロータリーベーンポンプのようにポンプ内部に消耗品がなくロングライフを実現。

オーバーホールサイクル **20,000** 時間を達成 → 年間 5,000 時間稼働で **4 年間** メンテフリー！

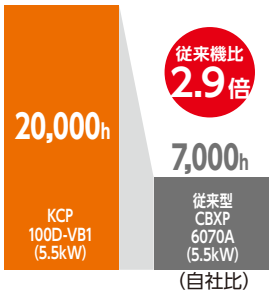


※年間5,000時間は20Hr/日×250日/年となります。
※ギヤ部のオイル交換（5,000h毎）、フィルターエレメントの交換など定期点検は必要となります。

## 排気空気はクリーンエアー

磨耗粉ゼロ　ベーンレスで摩耗粉ゼロのクリーンエアー

オイルゼロ　ポンプ室は完全ドライオイルはゼロのクリーンエアー

アフタークーラ仕様の選択で排気温度を大幅に低減

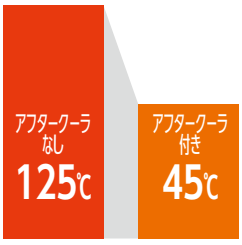


非接触構造は大流量を実現

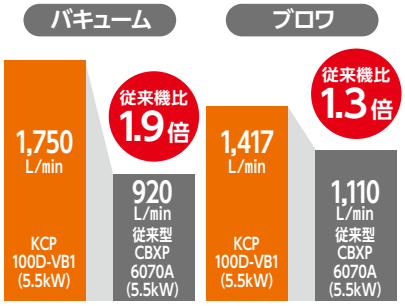


## 能力線図

条件：20℃
※標準モータ搭載時の代表値であり、保証値ではありません。
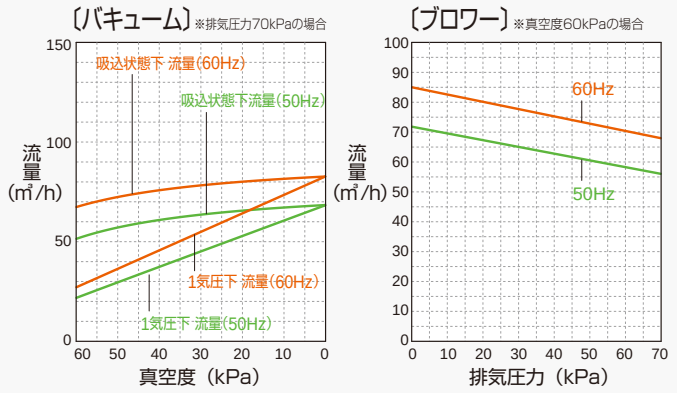
KCP100D-VB