■ クリーンフィルター RA-S･RA-Dシリーズ
オイルミスト排気カーボン等によるトラブルを防ぎます。
RA-S（オイルミスト除去フィルター）
RA-D（排気カーボン除去フィルター）

Photo：RA-S　Photo：RA-D

特長

- 高い捕集効率
- 低い圧力損失
- 低コストタイプ

仕様

型式		処理空気量 ※1 L/min	使用真空度 kPa 以下	使用圧力 kPa 以下	入気温度 ℃ 以下	周囲温度 ℃ 以下	捕集効率 ※2 μm	配管接続口径	圧損測定用接続口径	初期圧力損失 kPa 以下	質量 kg
吸気フィルター	RA-53S-G1	210	100	—	40	40	—	Rc3/4	Rc1/4	5.5	1.5
	RA-54S-G1	440	100	—	40	40	—	Rc3/4	Rc1/4	5.5	2.5
	RA-55S-G1	770	100	—	40	40	—	Rc3/4	Rc1/4	5.5	3.5
	RA-56S-G1	1670	100	—	40	40	—	Rc1	Rc1/4	5.5	6.5
	RA-57S-G1	1670	100	—	40	40	—	Rc1 1/4	Rc1/4	5.5	6.5
排気フィルター	RA-53D-G1	210	—	70	80	40	0.3以上の粒子 99%	Rc3/4	Rc1/4	5	2.0
	RA-54D-G1	440	—	70	80	40		Rc3/4	Rc1/4	5	3.0
	RA-55D-G1	770	—	70	80	40		Rc3/4	Rc1/4	5	4.5
	RA-56D-G1	1670	—	70	80	40		Rc1	Rc1/4	5	9.0
	RA-57D-G1	1670	—	70	80	40		Rc1 1/4	Rc1/4	5	9.0

※1 処理空気量は実流量を示します。
※2 吸気フィルターはオイルミスト除去専用です。液体のオイルおよびオイル以外の除去にはご使用になれません。ご不明点は販売店までお問い合わせください。

構成

型式		適用ポンプ	用途	フィルターエレメント
吸気フィルター	RA-53S-G1	KRF08A･KRF15A	ポンプに吸入されるオイルミストを除去	EM-250S
	RA-54S-G1	KRF25A		EM-500S
	RA-55S-G1	KRF40A		EM-750S
	RA-56S-G1	KRF70		EM-1500S
	RA-57S-G1	KRF110		EM-1500S
排気フィルター	RA-53D-G1	KRF08A･KRF15A	ポンプ排気エアー中の塵埃除去	EM-250Z
	RA-54D-G1	KRF25A		EM-500Z
	RA-55D-G1	KRF40A		EM-750Z
	RA-56D-G1	KRF70		EM-1500Z
	RA-57D-G1	KRF110		EM-1500Z

外形寸法図（寸法単位：mm）

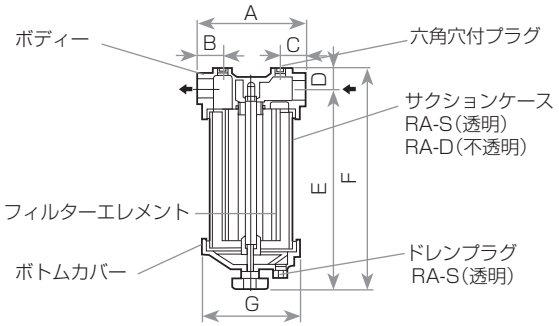

型式	A	B	C	D	E	F	G
RA-53S･D-G1	130	30	30	24	246	270	φ113
RA-54S･D-G1	170	35	35	24	329	353	φ154
RA-55S･D-G1	170	35	35	24	559	583	φ154
RA-56S･D-G1	195	42	42	33	806	839	φ181
RA-57S･D-G1	195	42	42	33	806	839	φ181