外形寸法図(寸法単位：mm)

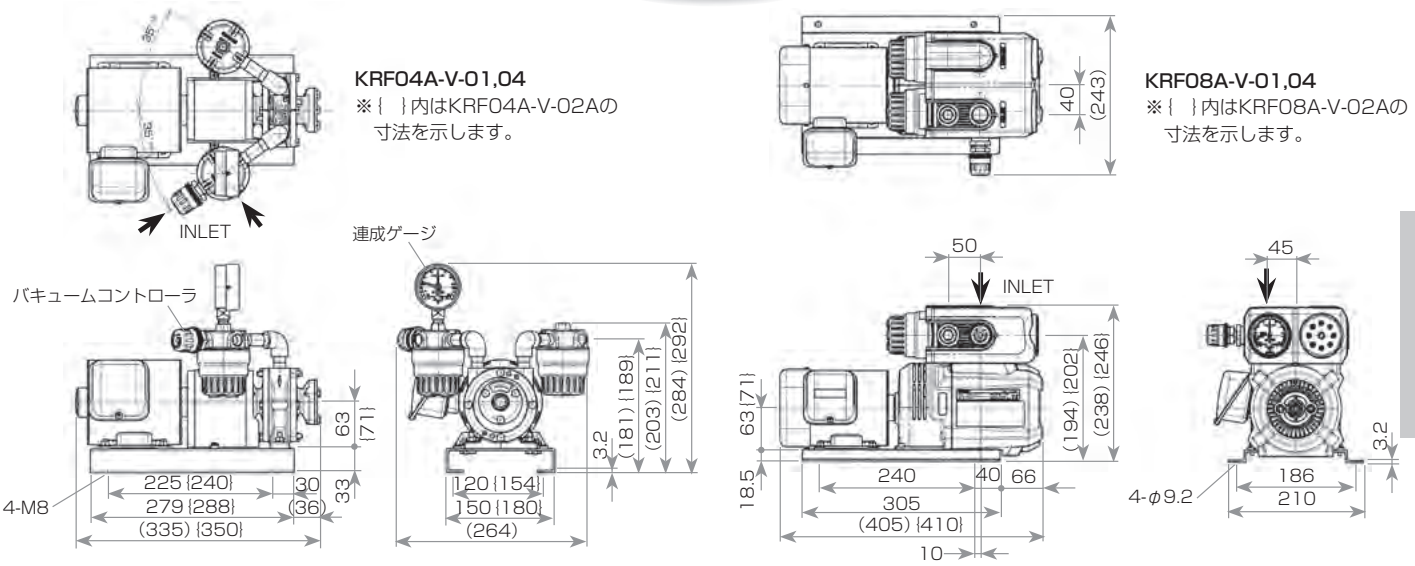

小型KM型

常用真空度　55kPa以下
流量　29L／min(60Hz)

KM41A-101-G1

KM特長

● ゴムまたはビニールホースを直接接続することができます。

KM仕様

□は単相機種、□は三相機種を示す。

型式	設計排気量 L/min ※1 50Hz	設計排気量 L/min ※1 60Hz	到達真空度 kPa以上 ※2 50Hz	到達真空度 kPa以上 ※2 60Hz	常用真空度 kPa以下 ※3	配管接続口径	電源 単相 100V	電源 単相 100/200V	電源 三相 200V	電源 三相 220V	標準モータ定格電流値 A 単相 100V	標準モータ定格電流値 A 単相 200V	標準モータ定格電流値 A 三相 200V	標準モータ定格電流値 A 三相 220V	運転音 dB※4 50Hz	運転音 dB※4 60Hz	搭載モータ kW	質量 kg 単相	質量 kg 三相
							50/60Hz			60Hz	50/60Hz			60Hz					
KM41A-101-G1	24	29	67	75	55	ホースニップル外径φ10	○	—	—	—	1.1/1.2	—	—	—	60	61	0.06	4.6	—

※1 設計排気量：容積から求めた理論値。実流量は性能実測データを参照。※2 ポンプの最高真空到達点で実使用不可。機種選定計算に使用。※3 使用可能な真空度(排気圧力)範囲。
※4 運転音は、新品時の弊社標準モータを搭載した時の常用真空度･圧力運転での実測値です。運転音は正面1m、高さ1mの値です。
※ 連成ゲージ、バキュームコントローラを標準装備していません。フィルター前の真空配管中に連成ゲージ、バキュームコントローラVC10を取り付けて常用真空度で使用してください。
※ 使用環境(吸入空気)条件は温度:0～40℃、湿度:常湿(65±20%) ※電源電圧の一時的な変動範囲は定格電圧±10%以内, 変動が連続する場合の許容範囲は定格電圧±5%以内です。
※過負荷保護器(サーマルリレー等)を設置してください。設定値の目安:モータ銘板記載の定格電流値を目安としてください。※ **詳細仕様につきましては、必ず仕様書にてご確認ください。**

性能実測データ

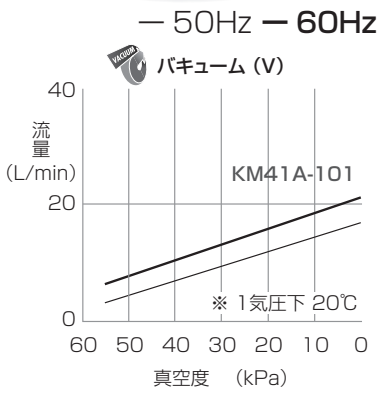

外形寸法図(寸法単位：mm)
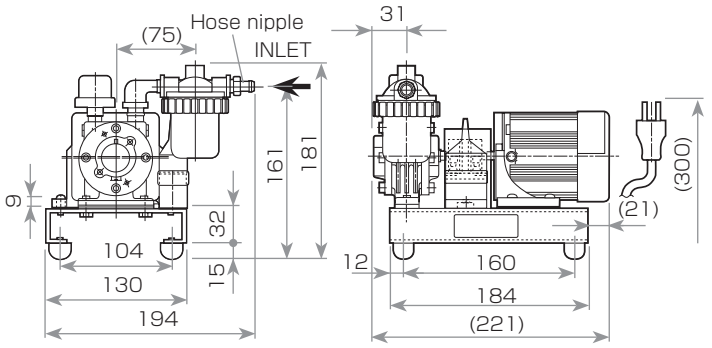
KM41A-101-G1