高真空 KHH251

高真空1.3kPa[abs]の連続運転をドライで実現。
CEマーキング対応を標準ラインナップ【三相200Vモデル】

到達圧力　1.3kPa[abs]以下
流量　　179L／min(60Hz)

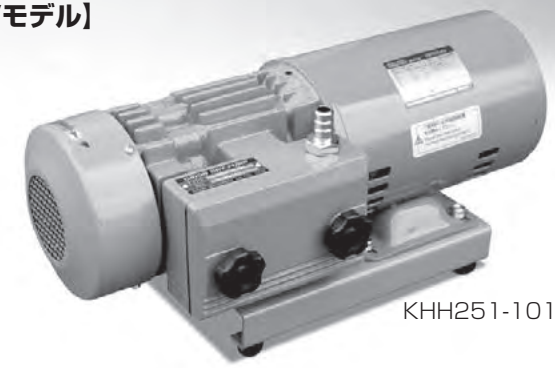

KHH251-101

特長

- 到達圧力1.3kPa[abs]以下の状態で連続使用ができ、高真空を必要とする各種業界に最適です。
- モータフランジ直結のコンパクトタイプです。
- 運転音が小さく長寿命です。
- CEマーキング対応 ※4

仕様

型式	設計排気量 L/min ※1 50Hz	設計排気量 L/min ※1 60Hz	到達圧力 kPa[abs] ※2	配管接続口径	電源 単相 100V-50/60Hz	電源 三相 200V-50/60Hz 220V-60Hz	標準モータ定格電流値 A 50Hz	標準モータ定格電流値 A 60Hz	運転音 dB ※3 50Hz	運転音 dB ※3 60Hz	搭載モータ kW	質量 kg
KHH251-101	149	179	1.3以下	ホースニップル(外径φ14)	○	−	6.1	5.5	68	69	0.25	19
KHH251-301A-G1					−	○	1.5	1.4	68	70		18

※1 設計排気量：容積から求めた理論値。実流量は性能実測データを参照。※2 ポンプの最高真空到達点で連続運転使用可能圧力。※3 運転音は、新品時の弊社標準モータを搭載した時の実測値です。運転音は正面1m、高さ1mの値です。※4 単相100Vモデルは対象外となります。※ 使用圧力範囲：8kPa[abs]～到達圧力。性能データ点線での連続使用は代理店とご相談ください。※ 排気をダクト配管するタイプ(KHH251A)も用意してます。ダクト配管の許容抵抗：10kPa以下(排気の使用は不可)　※ 使用環境(吸入空気)条件は温度：0～40℃、湿度：常湿(65±20%)　※ 高真空ポンプは、圧縮比が高くポンプ内部で結露し易いため、下記の錆によるトラブル防止策が必要です。**「試運転(寸動、動作確認等の5分以内の短時間運転)の圧力が8kPa[abs]を超える場合は、作業終了後吸気側に8kPa[abs]程度の負荷を掛けて10～15分程度の空運転をしてください」**※ 電源電圧の一時的な変動範囲は定格電圧±10%以内、変動が連続する場合の許容範囲は定格電圧±5%以内です。※ 過負荷保護器(サーマルリレー等)を設置してください。設定値の目安：モータ銘板記載の定格電流値を目安としてください。※ 精度の高い製品ですので、運搬･取付はていねいに取り扱ってください。※ **詳細仕様につきましては、必ず仕様書にてご確認ください。**

●更に真空度の高い真空ポンプKCPHもご用意しております。

カタログD-VG04 オイルフリー真空ポンプ
バキュームフィルターシステムをご参照ください。

KCPH30-V

性能実測データ

— 50Hz **— 60Hz**

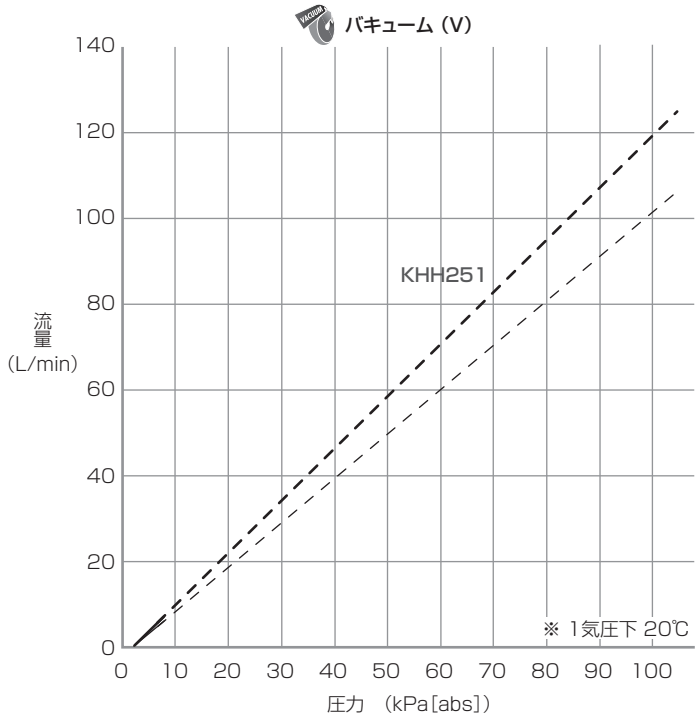

※ 8kPa[abs]以上（性能データ点線）での連続運転は、あらかじめ代理店とご相談ください。

外形寸法図（寸法単位：mm）

KHH251-101

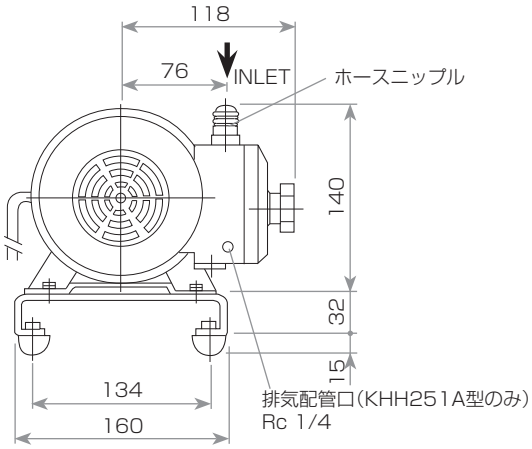

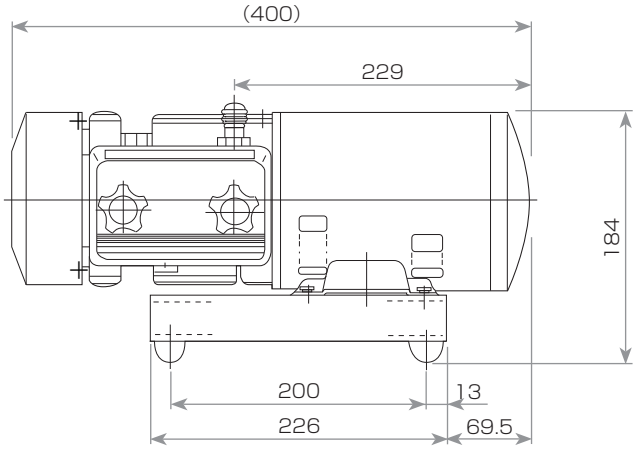
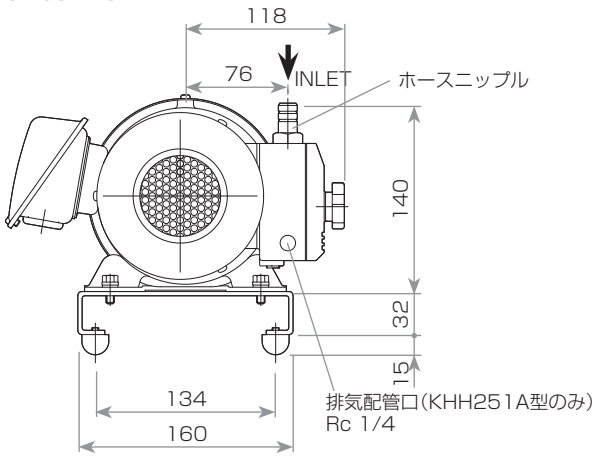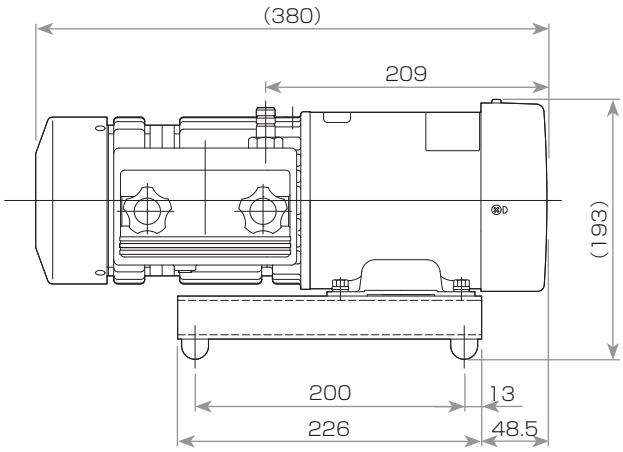
KHH251-301A-G1