コンビネーションパッケージ型 CBXPシリーズ

特許登録

常用真空度　60kPa以下(CBXP□A-VB-02B/VV-02B)
(CBXP□B-VB-02B、03B/VV-02B、03B)
常用排気圧力　80kPa以下(CBXP□A-VB-02B)
70kPa以下(CBXP□B-VB-02B、03B)
60kPa以下(CBXP□A-BB-02B、CBXP□B-BB-02B、03B)
流量　1115～2200L／min(60Hz)

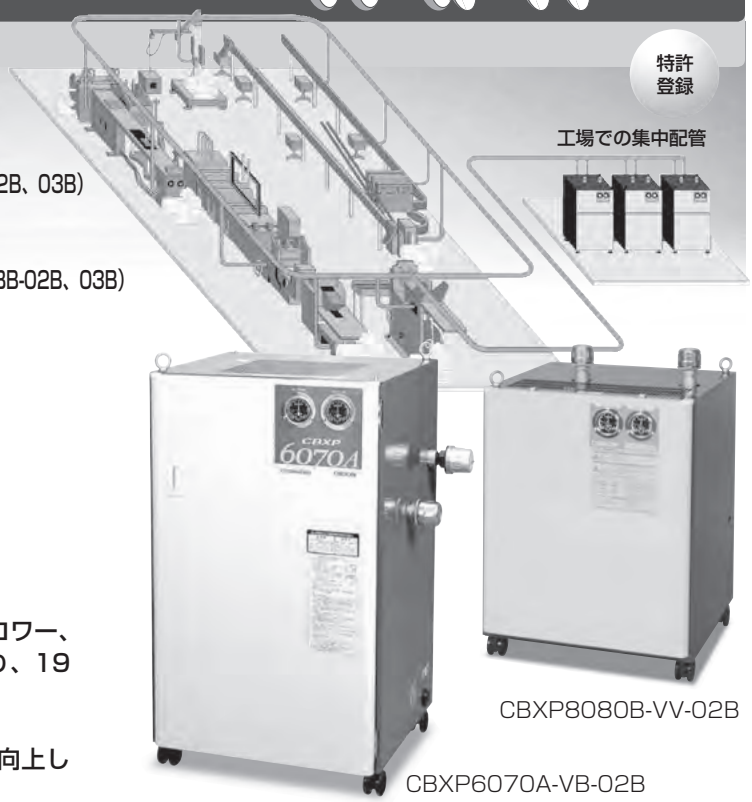

CBXP8080B-VV-02B

CBXP6070A-VB-02B

特長

- パッケージシリーズ化による品揃えを充実。真空・ブロワー、真空・真空、ブロワー・ブロワー等の各種組合せにより、19機種を取り揃えました。
- 低運転音を実現。当社従来比3～5dB低減しました。
- 実績ある標準型ポンプを搭載し、メンテナンス性が向上しました。

仕様

□は三相機種を示す。

型式	設計排気量 L/min ※1 第1ポンプ 50Hz	設計排気量 第1ポンプ 60Hz	設計排気量 第2ポンプ 50Hz	設計排気量 第2ポンプ 60Hz	常用真空度 kPa以下 ※3 第1ポンプ	常用真空度 第2ポンプ	常用排気圧力 kPa以下 ※3 第1ポンプ	常用排気圧力 第2ポンプ	配管接続口径 吸気側	配管接続口径 排気側	電源 三相 200V 50/60Hz	標準モータ定格電流値 A 三相 200V 50/60Hz	運転音 dB※4 50Hz	運転音 60Hz	搭載モータ kW	質量 kg 三相
CBXP□-□-□ ※1 (バキューム (V)[第1ポンプ])(ブロワー (B)[第2ポンプ])																
6070A-VB-02B	935	1115	1160	1380	60	—	—	80	R1	R1	○	22.6/20.8	73	76	5.5	177
8080B-VB-02B,03B	1315	1545	1370	1650	60	—	—	70	R1	R1 1/4	○	29.6/28	76	78	7.5	260
90110B-VB-02B,03B	1500	1800	1850	2200	60	—	—	70	R1 1/4	R1 1/4	○	29.6/28	79	81	7.5	305
CBXP□-□-□ ※1 (バキューム (V)[第1ポンプ])(バキューム (V)[第2ポンプ])																
6060A-VV-02B	935	1115	935	1115	60	60	—	—	R1	R1	○	15.4/14.4	72	73	3.7	147
8080B-VV-02B,03B	1315	1545	1315	1545	60	60	—	—	R1	R1	○	22.6/20.8	72	74	5.5	192
9090B-VV-02B,03B	1500	1800	1500	1800	60	60	—	—	R1 1/4	R1 1/4	○	22.6/20.8	75	77	5.5	272
110110B-VV-02B,03B	1850	2200	1850	2200	60	60	—	—	R1 1/4	R1 1/4	○	29.6/28	77	79	7.5	280
CBXP□-□-□ ※1 (ブロワー (B)[第1ポンプ])(ブロワー (B)[第2ポンプ])																
6060A-BB-02B	935	1115	935	1115	—	—	60	60	R1	R1	○	15.4/14.4	76	79	3.7	147
8080B-BB-02B,03B	1315	1545	1315	1545	—	—	60	60	R1	R1	○	22.6/20.8	74	78	5.5	192
9090B-BB-02B,03B	1500	1800	1500	1800	—	—	60	60	R1 1/4	R1 1/4	○	22.6/20.8	78	80	5.5	272
110110B-BB-02B,03B	1850	2200	1850	2200	—	—	60	60	R1 1/4	R1 1/4	○	29.6/28	80	81	7.5	280

※1 型式CBXP□A-□-02B、CBXP□B-□-02B:キャスタ仕様、CBXP□B-□-03B:キャスタ、アワーメータ付仕様。※2 設計排気量:容積から求めた理論値。実流量は性能実測データを参照。※3 使用可能な真空度(排気圧力)範囲。※4 運転音は、新品時の弊社標準モータを搭載した時の常用真空度・圧力運転での実測値です。運転音は正面1m、高さ1mの値です。※ 使用環境(吸入空気)条件は温度：0～40℃、湿度：常湿(65±20%)。※ 電源電圧の一時的な変動範囲は定格電圧±10%以内，変動が連続する場合の許容範囲は定格電圧±5%以内です。※ 過負荷保護器(サーマルリレー等)を設置してください。※ ドライポンプの換気のため、壁より300mm以上、天井より1000mm以上確保して設置してください。※ ポンプメンテナンスのため、正面より500mm以上確保して設置してください。※ **詳細仕様につきましては、必ず仕様書にてご確認ください。**

性能実測データ

— 50Hz **— 60Hz**

CBXP□□□□A-VB-02B、CBXP□□□□B-VB-02B,03B

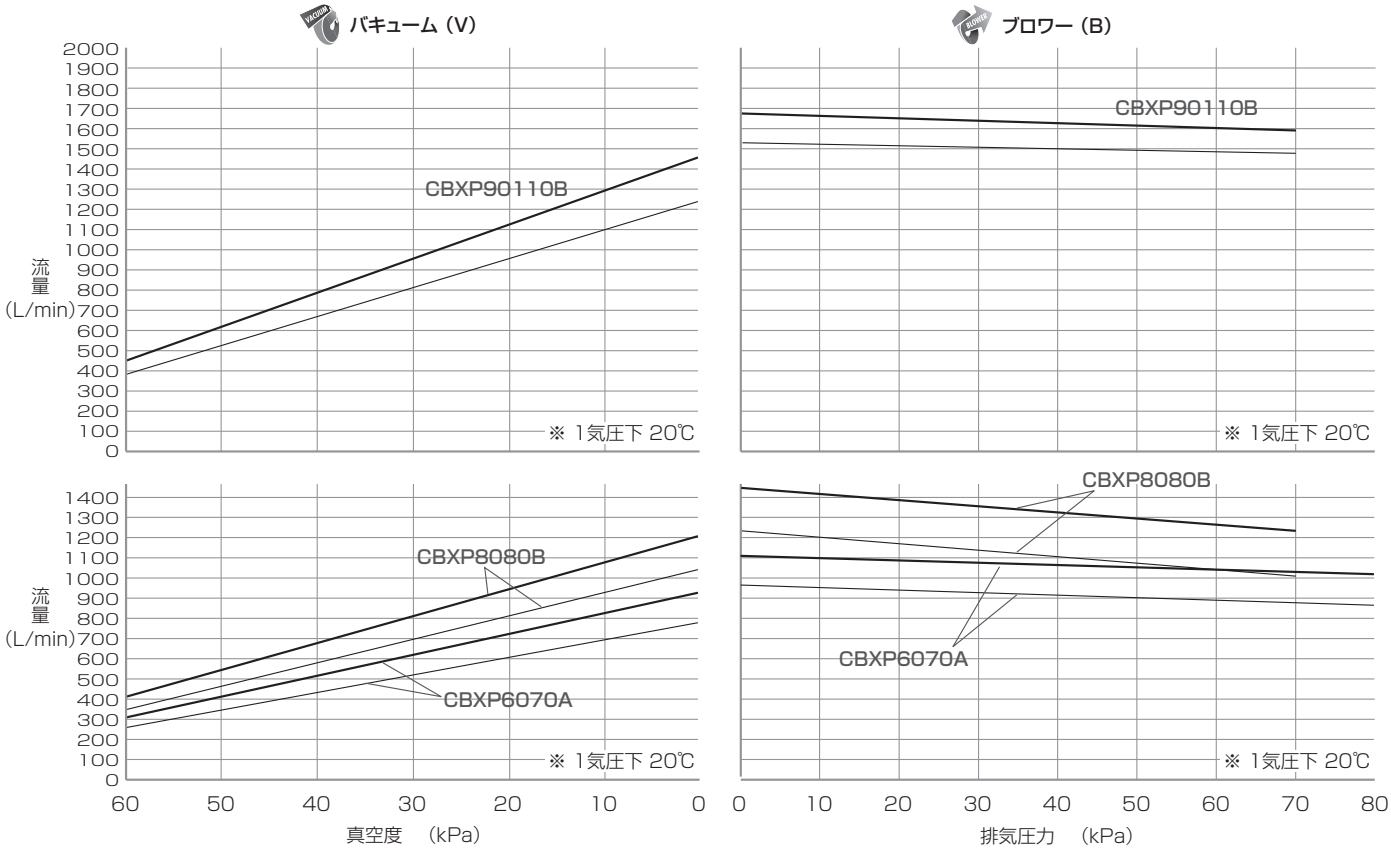

CBXP□□□□A-VV-02B、CBXP□□□□B-VV-02B,03B

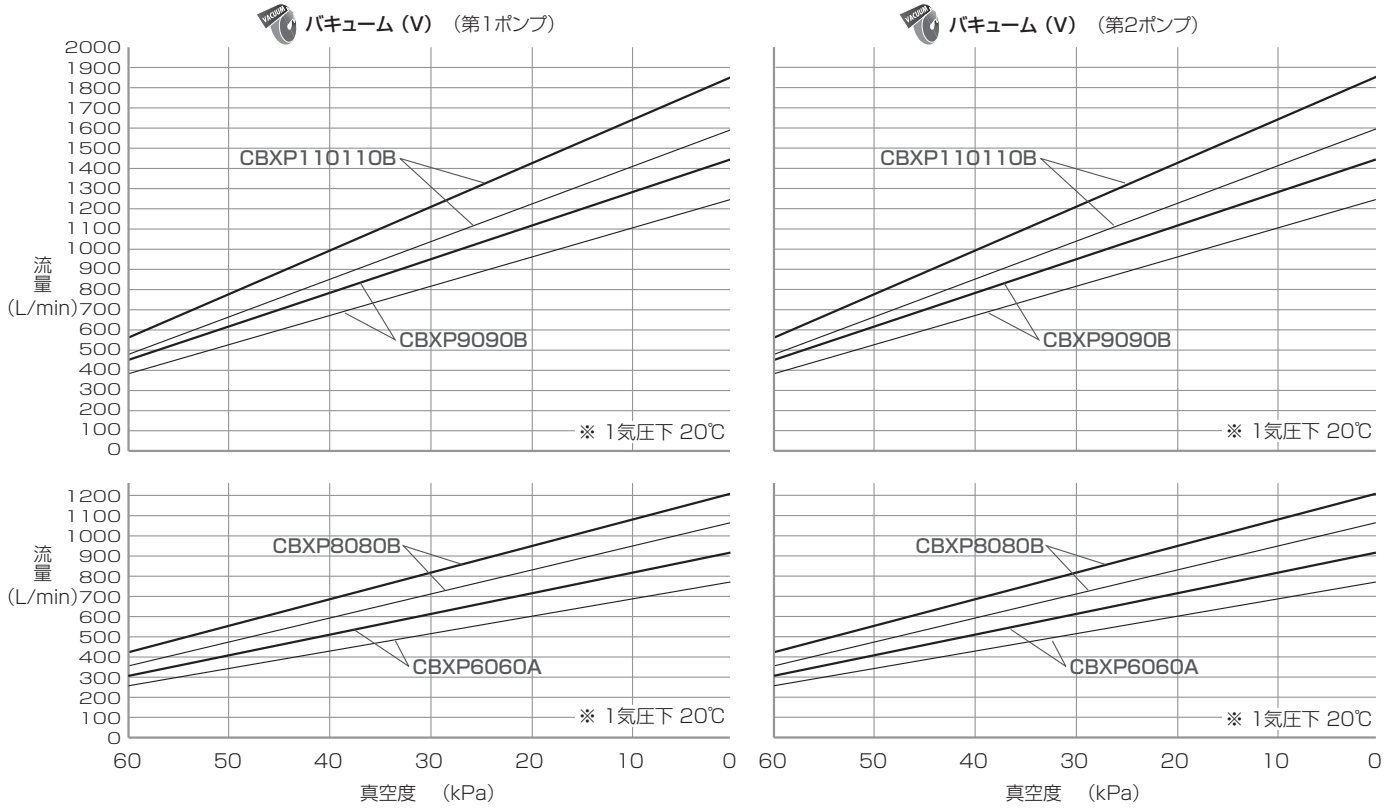

性能実測データ

— 50Hz **— 60Hz**

CBXP□□□□A-BB-02B、CBXP□□□□B-BB-02B,03B

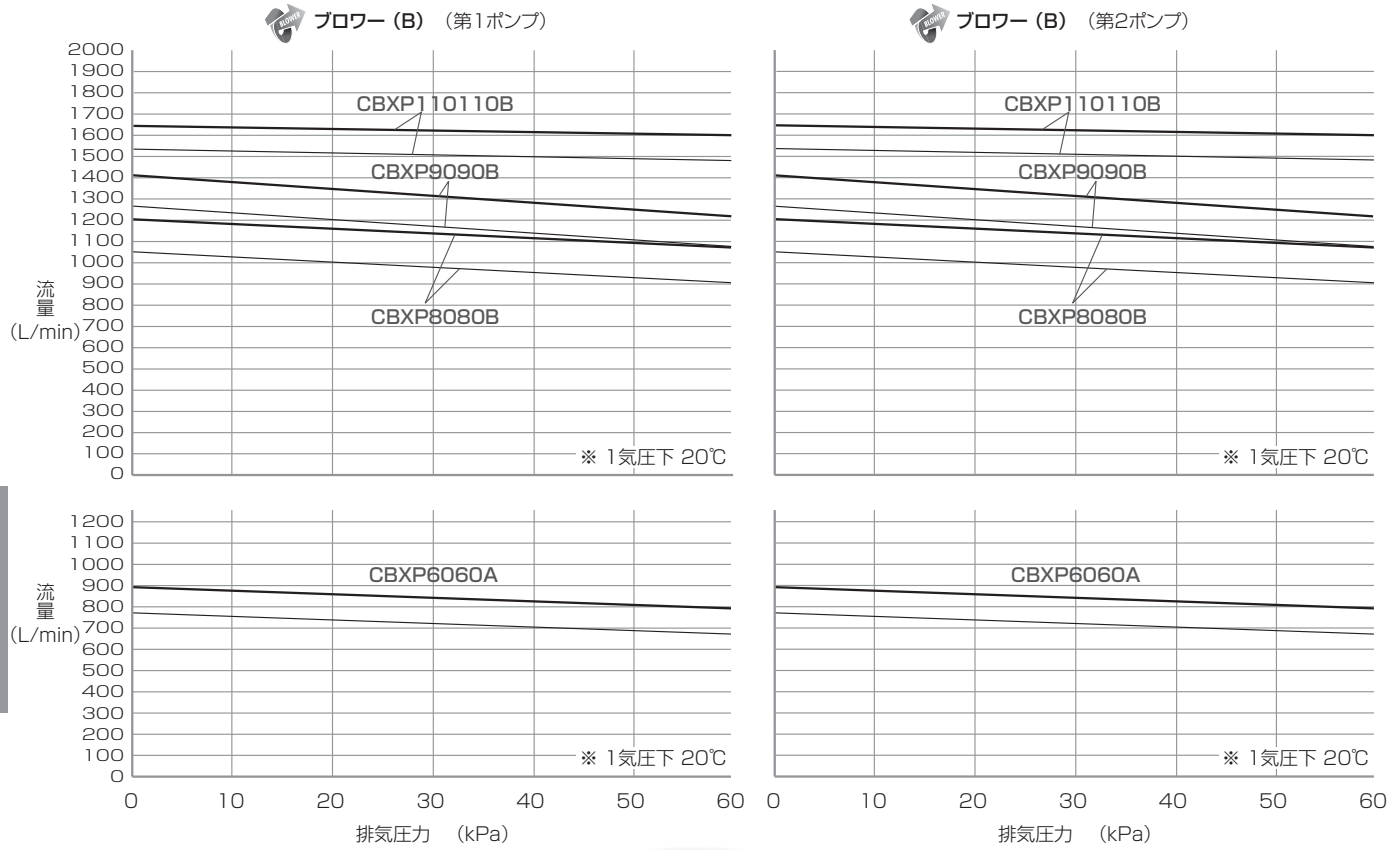

外形寸法図（寸法単位：mm）

型式	H	D	W	A	B	C	E	F	G
CBXP6070A-VB-02B	890	533	560	(26)	(65)	(253)	(190)	(235)	(600)
CBXP8080B-VB-02B,03B	928	536	680	(11)	(89)	(261)	(233)	(225)	(616)
CBXP90110B-VB-02B,03B	967	565	730			(303)	(191)	(229)	(653)
CBXP6060A-VV-02B	684	532	560	(280)	(90)	(236)	(15)	(128)	(607)
CBXP8080B-VV-02B,03B				(293)	(74)	(232)	(19)	(93)	(620)
CBXP9090B-VV-02B,03B	750	565	730	(390)	(100)	(265)	(38)	(105)	(630)
CBXP110110B-VV-02B,03B		583				(364)			(627)
CBXP6060A-BB-02B	684	532	560	(280)	(190)	(236)	(15)	(128)	(607)
CBXP8080B-BB-02B,03B				(293)	(194)	(232)	(19)	(93)	(620)
CBXP9090B-BB-02B,03B	750	565	730	(390)	(240)	(264)	(38)	(105)	(630)
CBXP110110B-BB-02B,03B		583				(364)			(627)

型式	I	J	K	L	M	N	O	P	Q	R
CBXP6070A-VB-02B	(1000)	510	(671)	450	86.2	(65)	42	(98)	(621)	(98)
CBXP8080B-VB-02B,03B	(1051)	610	(794)	451	157	(78)	61	(109)	(672)	(109)
CBXP90110B-VB-02B,03B	(1090)	660	(843)	480				(94)	(722)	(94)
CBXP6060A-VV-02B	(836)	510	—	450	86	(65)	42	—	—	—
CBXP8080B-VV-02B,03B	(862)				137					
CBXP9090B-VV-02B,03B	(939)	660	—	480	157	(78)	61	—	—	—
CBXP110110B-VV-02B,03B	(930)									
CBXP6060A-BB-02B	(843)	510	—	450	86	(65)	42	—	—	—
CBXP8080B-BB-02B,03B	(869)				137					
CBXP9090B-BB-02B,03B	(954)	660	—	480	157	(78)	61	—	—	—
CBXP110110B-BB-02B,03B	(945)									

CBXP8080B-VB-02B,03B
CBXP90110B-VB-02B,03B

CBXP6070A-VB-02B

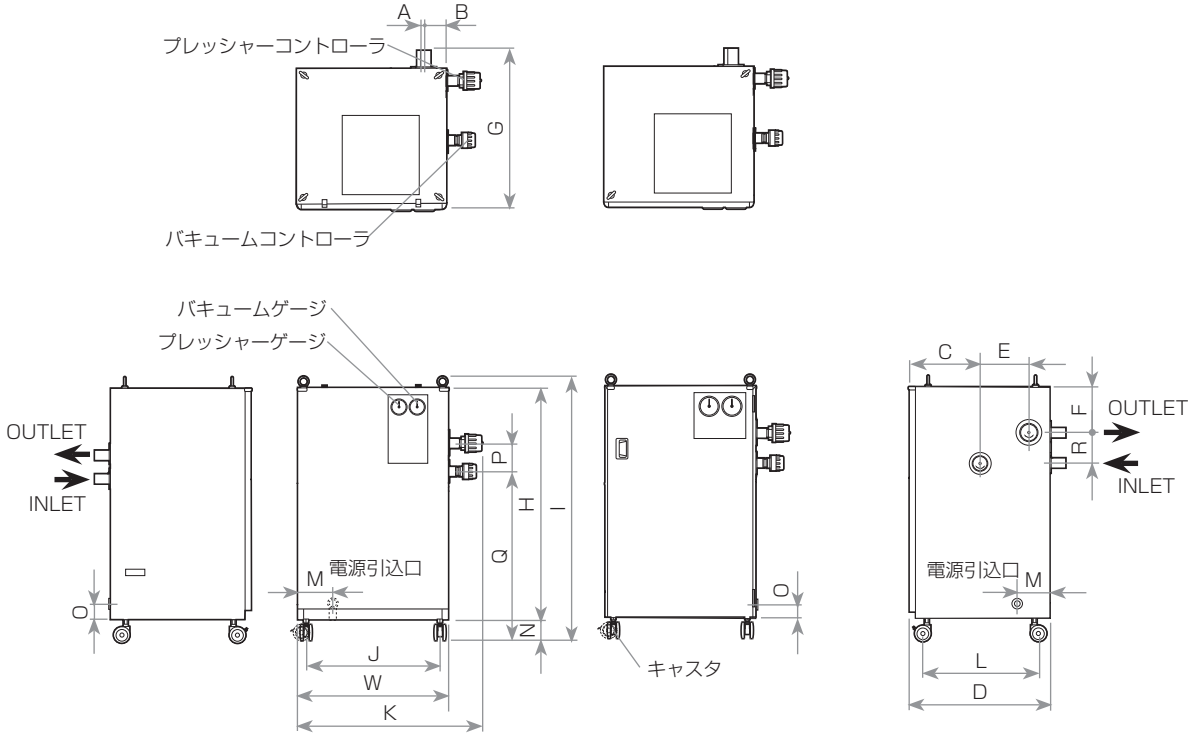

CBXP8080B-VV-02B,03B
CBXP9090B-VV-02B,03B
CBXP110110B-VV-02B,03B
CBXP8080B-BB-02B,03B
CBXP9090B-BB-02B,03B
CBXP110110B-BB-02B,03B

CBXP6060A-VV-02B
CBXP6060A-BB-02B

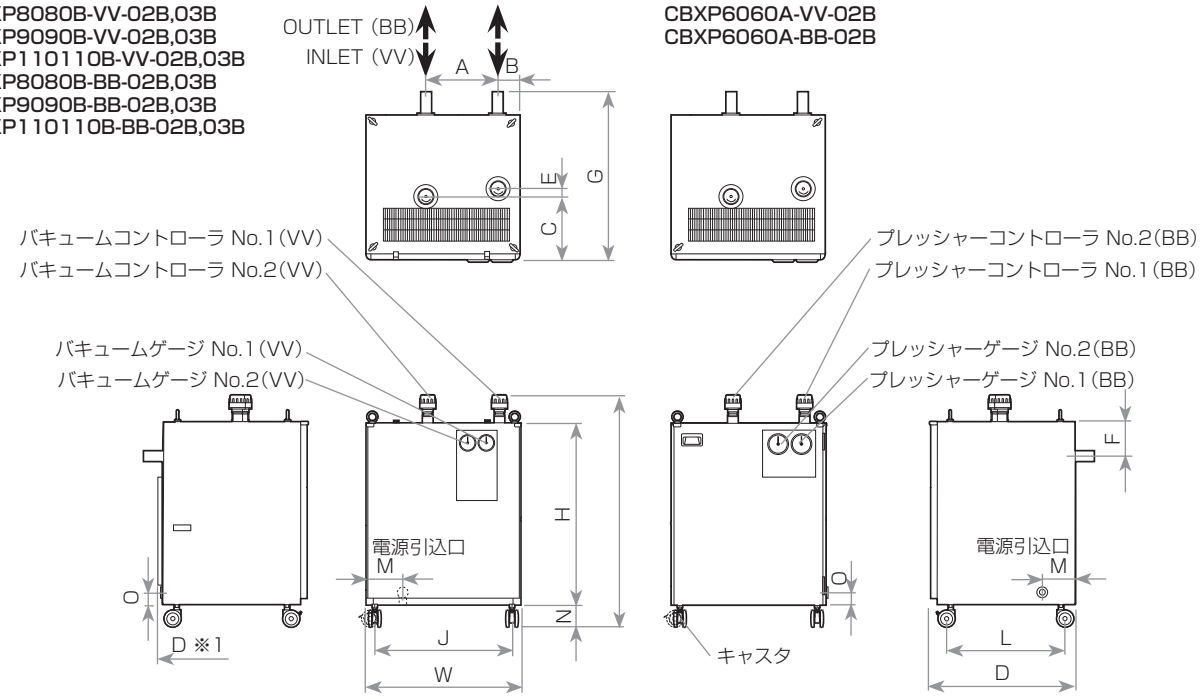

※1 CBXP110110B-VV-02B,03B/-BB-02B,03Bのみ