コンビネーション型 CBX62,62-□-01B

常用真空度　60kPa以下(CBX62-A-01Bは除く)
常用排気圧力　60kPa以下(CBX62-A-01B、CBX62-N-01Bは除く)
流量　1115L／min(60Hz)

CBX62-01B-G1

CBX62-A-01B-G1

特長

- 2シリンダー2機能(真空ポンプ・ブロワー並列)方式により、真空度60kPa以下の真空源、排気圧力60kPa以下の空気源として同時に独立して使用することができます。
- 従来のコンビネーションポンプに比べ、小型・軽量(当社比)。また取扱いが容易です。

仕様

□は三相機種を示す。

型式	設計排気量 L/min ※1 第1ポンプ 50Hz	第1ポンプ 60Hz	第2ポンプ 50Hz	第2ポンプ 60Hz	常用真空度 kPa以下 ※2	常用排気圧力 kPa以下 ※2	配管接続口径	電源 三相 200V 50/60Hz	220V 60Hz	230V 60Hz	標準モータ定格電流値 A 三相 200V 50/60Hz	220V 60Hz	230V 60Hz	運転音 dB※3 50Hz	60Hz	搭載モータ kW	質量 kg 三相
CBX62-01B-G1 (V,B仕様)	935	1115	935	1115	60	60	Rc 1	○	○	○	15.4/14.4	13.6	13.6	78	79	3.7	112
CBX62-A-01B-G1 (VB,VB仕様)	935	1115	935	1115	55/35 ※4	20/50 ※4	Rc 1	○	○	○	15.4/14.4	13.6	13.6	—	—	3.7	112
CBX62-N-01B-G1 (V,V仕様)	935	1115	935	1115	60	—	Rc 1	○	○	○	15.4/14.4	13.6	13.6	—	—	3.7	112

※1 設計排気量：容積から求めた理論値。実流量は性能実測データを参照。※2 使用可能な真空度(排気圧力)範囲。※3 運転音は、新品時の弊社標準モータを搭載した時の常用真空度・圧力運転での実測値です。運転音は正面1m、高さ1mの値です。※4 真空度と排気圧力は、第1ポンプが55以下と20以下、第2ポンプが35以下と50以下の組合せとなります。※ 使用環境(吸入空気)条件は温度：0～40℃、湿度：常湿(65±20%) ※ 電源電圧の一時的な変動範囲は定格電圧±10%以内、変動が連続する場合の許容範囲は定格電圧±5%以内です。※ 過負荷保護器(サーマルリレー等)を設置してください。※ **詳細仕様につきましては、必ず仕様書にてご確認ください。**

性能実測データ

— 50Hz **— 60Hz**

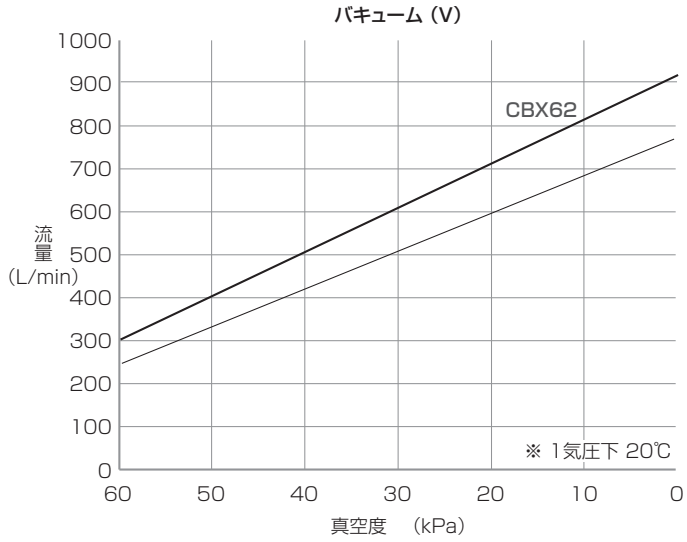

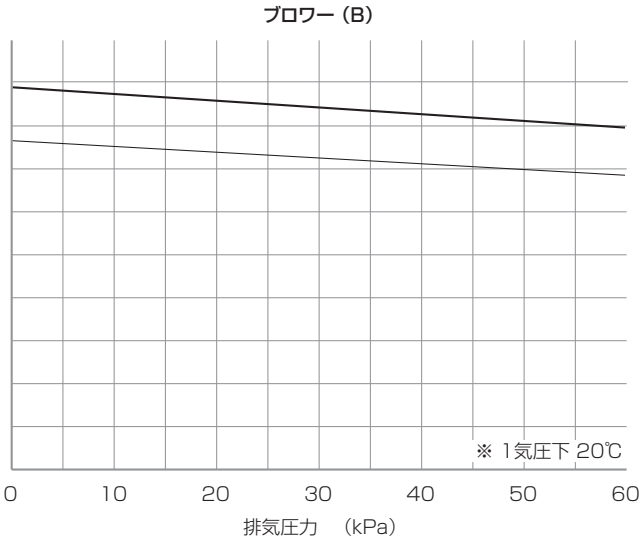

外形寸法図（寸法単位：mm）

CBX62-01B-G1

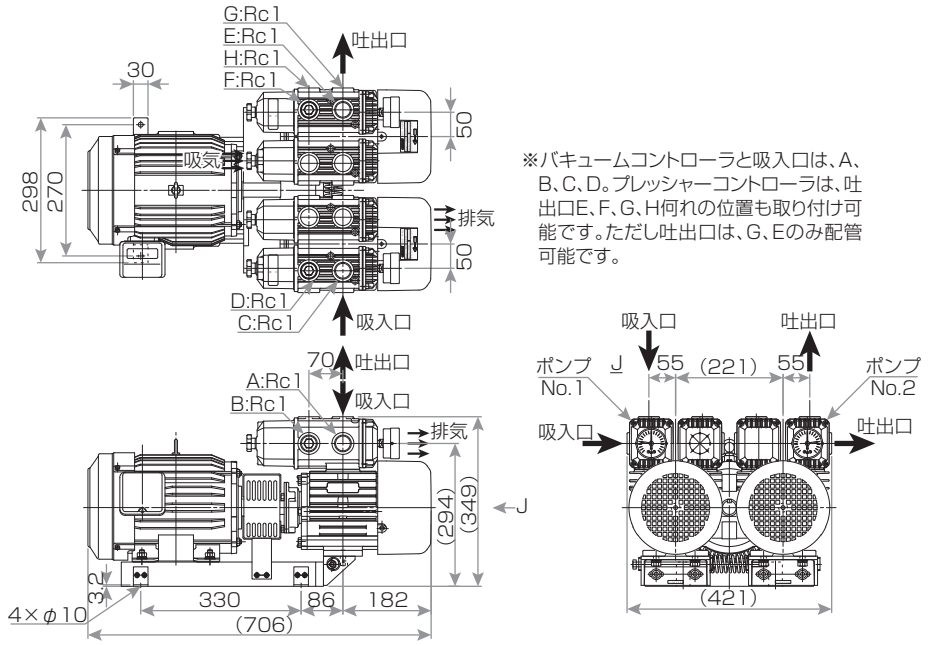

※バキュームコントローラと吸入口は、A、B、C、D。プレッシャーコントローラは、吐出口E、F、G、H何れの位置も取り付け可能です。ただし吐出口は、G、Eのみ配管可能です。

CBX62-A-01B-G1

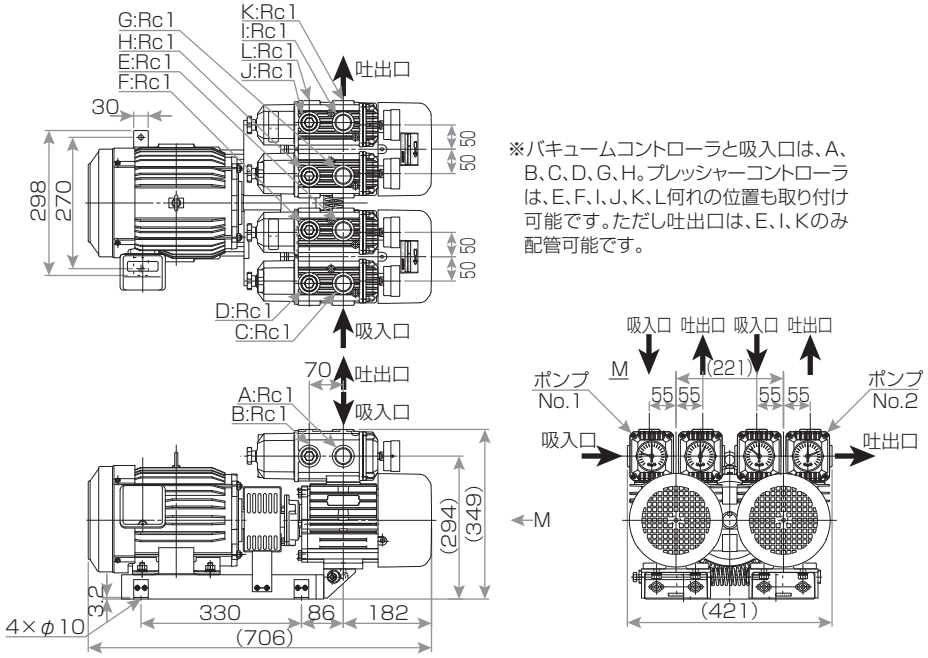

※バキュームコントローラと吸入口は、A、B、C、D、G、H。プレッシャーコントローラは、E、F、I、J、K、L何れの位置も取り付け可能です。ただし吐出口は、E、I、Kのみ配管可能です。

CBX62-N-01B-G1

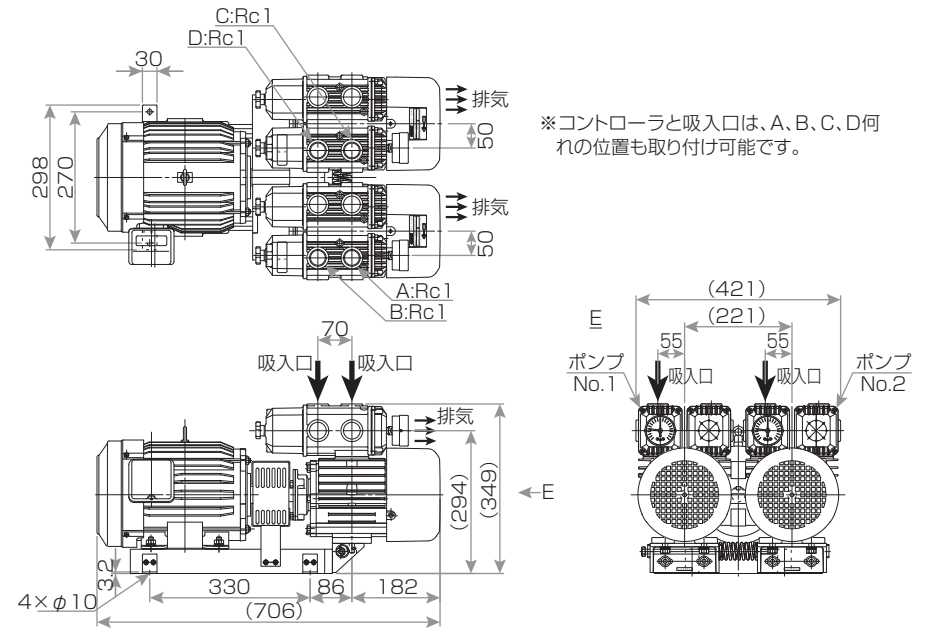

※コントローラと吸入口は、A、B、C、D何れの位置も取り付け可能です。