コンビネーション型 CBFシリーズ

特許登録

安心設計・低運転音・長寿命を実現。環境対応次世代ポンプ

常用真空度　推奨60kPa以下(Vタイプ)
常用排気圧力　推奨60kPa以下(Bタイプ)
常用圧力　推奨 真空度と排気圧力の合計で60kPa以下(VBVBタイプ)
流量　280 ～685L ／min(60Hz)
CEマーキング対応

CBF4040-VB

特長

- 安心設計・環境対応……CEマーキング対応
- 低運転音……静音化設計により3dBの低減(当社従来比)
- 長寿命……ブレード新材質の開発により30%アップ(当社従来比)

用途

- 印刷・製本機材・包装機・自動機などの真空源。

仕様

□は三相機種を示す。

型式	設計排気量 L/min ※1 第1ポンプ 50Hz	第1ポンプ 60Hz	第2ポンプ 50Hz	第2ポンプ 60Hz	常用真空度(V) kPa 以下 ※2	常用排気圧力(B) kPa 以下 ※2	常用圧力(VB) kPa 推奨	常用圧力(VB) kPa 最高	配管接続口径	電源 三相(01B) 200V 50/60Hz	電源 三相(01B) 220V 60Hz	電源 三相(01B) 230V 60Hz	電源 三相(04B) ※3 380V 50Hz	電源 三相(04B) ※3 400V 50/60Hz	電源 三相(04B) ※3 415V 50Hz	電源 三相(04B) ※3 440V 60Hz	電源 三相(04B) ※3 460V 60Hz	標準モータ定格電流値 A 三相(01B) 200V 50/60Hz	標準モータ定格電流値 A 三相(01B) 220V 60Hz	標準モータ定格電流値 A 三相(01B) 230V 60Hz	標準モータ定格電流値 A 三相(04B) ※3 380V 50Hz	標準モータ定格電流値 A 三相(04B) ※3 400V 50/60Hz	標準モータ定格電流値 A 三相(04B) ※3 415V 50Hz	標準モータ定格電流値 A 三相(04B) ※3 440V 60Hz	標準モータ定格電流値 A 三相(04B) ※3 460V 60Hz	運転音 dB※4 50Hz	運転音 dB※4 60Hz	搭載モータ 三相(01) 200V (04) 400V kW	質量 kg
CBF1515-□-□																													
VB-01B	235(V)	280(V)	235(B)	280(B)	60	60	—	—	Rc3/4	○			○	○	3.8/3.4			3.4	3.4	62	63	0.75	37
VB-04B	235(V)	280(V)	235(B)	280(B)	60	60			Rc3/4	○	○	○	○	○	2.0	1.9/1.7	1.9	1.7	1.7	62	63	0.75	37
VBVB-01B	235(V,B)	280(V,B)	235(V,B)	280(V,B)	—	—	※5	※6	Rc3/4	○			○	○	3.8/3.4			3.4	3.4	65	66	0.75	37
VBVB-04B	235(V,B)	280(V,B)	235(V,B)	280(V,B)	—	—			Rc3/4	○	○	○	○	○	2.0	1.9/1.7	1.9	1.7	1.7	65	66	0.75	37
VV-01B	235(V)	280(V)	235(V)	280(V)	60	—	—	—	Rc3/4	○			○	○	3.8/3.4			3.4	3.4	61	62	0.75	37
BB-01B	235(B)	280(B)	235(B)	280(B)	—	60			Rc3/4	○			○	○	3.8/3.4			3.4	3.4	65	66	0.75	37
CBF2525-□-□																													
VB-01B	405(V)	480(V)	405(B)	480(B)	60	60	—	—	Rc3/4	○			○	○	6.8/6.4			6.0	6.0	64	67	1.5	52
VB-04B	405(V)	480(V)	405(B)	480(B)	60	60			Rc3/4	○	○	○	○	○	3.5	3.4/3.2	3.4	3.0	3.0	64	67	1.5	52
VBVB-01B	405(V,B)	480(V,B)	405(V,B)	480(V,B)	—	—	※5	※6	Rc3/4	○			○	○	6.8/6.4			6.0	6.0	67	70	1.5	52
VBVB-04B	405(V,B)	480(V,B)	405(V,B)	480(V,B)	—	—			Rc3/4	○	○	○	○	○	3.5	3.4/3.2	3.4	3.0	3.0	67	70	1.5	52
VV-01B	405(V)	480(V)	405(V)	480(V)	60	—	—	—	Rc3/4	○			○	○	6.8/6.4			6.0	6.0	63	66	1.5	52
BB-01B	405(B)	480(B)	405(B)	480(B)	—	60			Rc3/4	○			○	○	6.8/6.4			6.0	6.0	67	70	1.5	52
CBF4040-□-□																													
VB-01B	575(V)	685(V)	575(B)	685(B)	60	60	—	—	Rc3/4	○			○	○	10.6/9.4			9.2	9.2	68	70	2.2	67
VB-04B	575(V)	685(V)	575(B)	685(B)	60	60			Rc3/4	○	○	○	○	○	5.3	5.3/4.7	5.4	4.6	4.6	68	70	2.2	67
VBVB-01B	575(V,B)	685(V,B)	575(V,B)	685(V,B)	—	—	※5	※6	Rc3/4	○			○	○	10.6/9.4			9.2	9.2	69	71	2.2	67
VBVB-04B	575(V,B)	685(V,B)	575(V,B)	685(V,B)	—	—			Rc3/4	○	○	○	○	○	5.3	5.3/4.7	5.4	4.6	4.6	69	71	2.2	67
VV-01B	575(V)	685(V)	575(V)	685(V)	60	—	—	—	Rc3/4	○			○	○	10.6/9.4			9.2	9.2	67	69	2.2	67
BB-01B	575(B)	685(B)	575(B)	685(B)	—	60			Rc3/4	○			○	○	10.6/9.4			9.2	9.2	71	73	2.2	67

※1 設計排気量：容積から求めた理論値。実流量は性能実測データを参照。※2 使用可能な真空度･排気圧力範囲。※3 04モデルは受注生産となります。※4 運転音は、新品時の弊社標準モータを搭載した時の常用真空度･圧力運転での実測値です。運転音は正面1m、高さ1mの値です。※5 推奨範囲 ： 真空度と排気圧力の合計で60以下。※6 最高値 ： 真空度と排気圧力の合計が55と20/55と30/40と40/35と50いずれかの組合せとなります。最高値：ドライポンプを連続使用できる真空度･排気圧力の上限です。この上限を超えてポンプを運転しないでください。ポンプ寿命を縮めると同時に，故障･事故の原因になります。※ 極端に低い湿度調整を伴う環境でお使いになられる場合はポンプ故障のおそれがありますので，販売店にご相談ください。※ 電源電圧の一時的な変動範囲は定格電圧±10%以内、変動が連続する場合の許容範囲は定格電圧±5%以内です。※ 当社標準モータ以外の電圧仕様は、モータ銘板記載の電源に準じます。※ 過負荷保護器(サーマルリレー等)を設置してください。※ **詳細仕様につきましては、必ず仕様書にてご確認ください。**

性能実測データ

— 50Hz **— 60Hz**

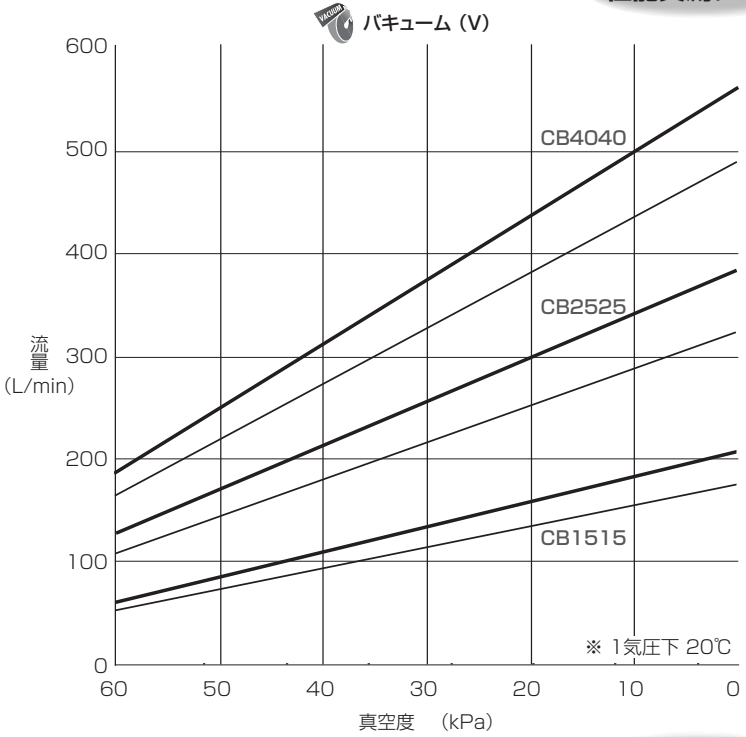

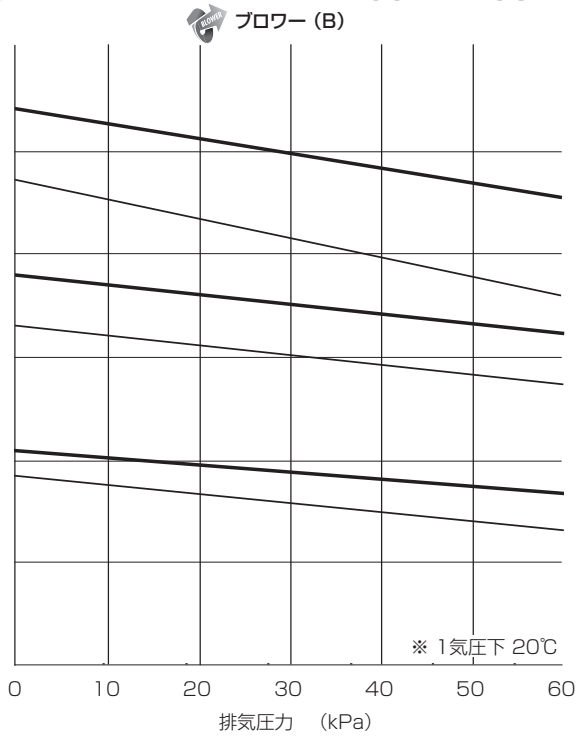

外形寸法図（寸法単位：mm）

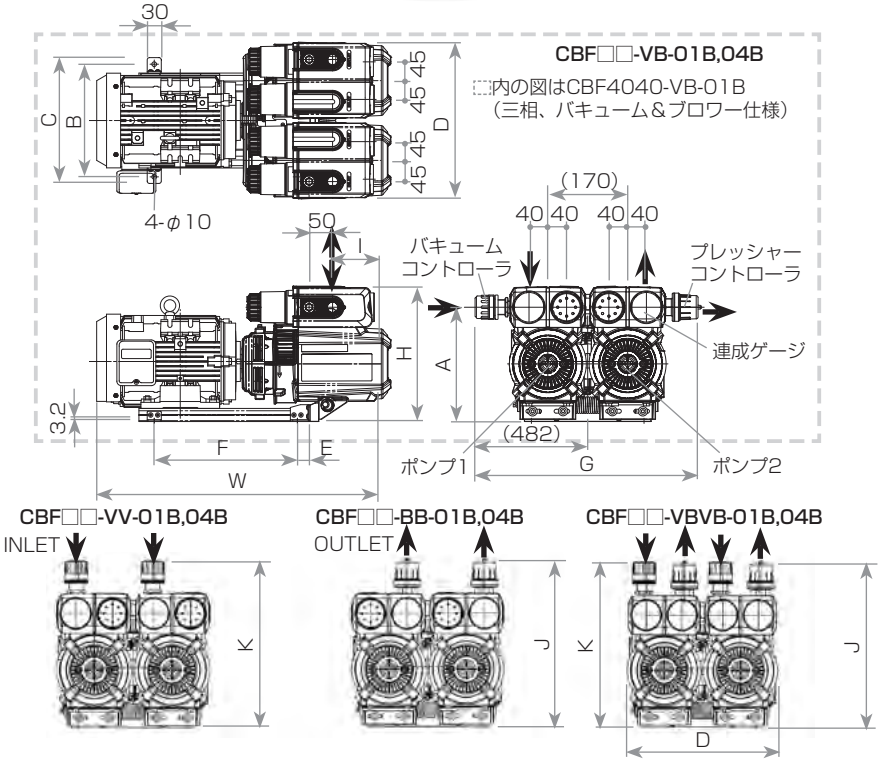

型式	H	D	W	A	B	C	E	F	G	I	J	K
CBF1515-VB-01B,04B	(269)	(331)	(483)	224	205	233	15	225	(482)	(95)	—	—
CBF1515-VBVB-01B,04B	(267)	(331)	(483)	224	205	233	15	225	—	(95)	(343)	(341)
CBF1515-VV-01B	(269)	(335)	(483)	224	205	233	15	225	—	(95)	—	(341)
CBF1515-BB-01B	(269)	(335)	(483)	224	205	233	15	225	—	(95)	(343)	—
CBF2525-VB-01B,04B	(276)	(331)	(558)	231	220	248	15	270	(482)	(109)	—	—
CBF2525-VBVB-01B,04B	(274)	(331)	(558)	231	220	248	15	270	—	(109)	(350)	(348)
CBF2525-VV-01B	(276)	(335)	(558)	231	220	248	15	270	—	(109)	—	(348)
CBF2525-BB-01B	(276)	(335)	(558)	231	220	248	15	270	—	(109)	(350)	—
CBF4040-VB-01B,04B	(288)	(334)	(627)	244	240	268	25	305	(482)	(124)	—	—
CBF4040-VBVB-01B,04B	(286)	(334)	(627)	244	240	268	25	305	—	(124)	(363)	(361)
CBF4040-VV-01B	(288)	(335)	(627)	244	240	268	25	305	—	(124)	—	(361)
CBF4040-BB-01B	(288)	(335)	(627)	244	240	268	25	305	—	(124)	(363)	—