適応エアーコンプレッサー 11～1500 kW

低圧 0.98MPa 対応

周囲温度が高温時の圧縮空気予備冷却に最適 / 圧縮空気冷却装置

水冷式アフタークーラー「TH」

処理空気量 1.7 ～ 393m³/min

標準冷却水量 0.9 ～ 184.8m³/h

適応エアーコンプレッサー 11 ～ 1500kW

WATER 水冷式

■製品仕様表

項目			TH-1010WG-B2V	TH-1012WG-B2V	TH-1510WG-B2V	TH-2010WG-B2V	TH-3010WG-B2V	TH-3012WG-B2V
処理空気量		m³/min	1.7	3.7	6.7	13	23	35
適用法規			適用外			第二種圧力容器		
標準冷却水量		m³/h	0.9	1.8	3.3	6.6	10.9	16.8
圧力損失	水	mAq	0.1			0.2		0.4
	空気	mAq	0.1	0.3	0.2	0.2	0.2	0.25
空気出入口接続口径			25A ソケット	40A ソケット	10K-50A フランジ	10K-80A フランジ	10K-100A フランジ	
冷却水出入口接続口径			15A ソケット		20A ソケット	32A ソケット	50A ソケット	
外形寸法	胴径	mm	φ 114.3		φ 165.2	φ 216.3	φ 318.5	
	高さ	mm	1396	1596	1406	1551	1716	1916
質量		kg	約 48	約 50	約 95	約 145	約 295	約 320

項目			TH-4014WG-B2V(A)	TH-4014WG-B2V(B)	TH-4016WG-B2V	TH-5016WG-B2V	TH-5018WG-B2V	TH-7020WG-B2V
処理空気量		m³/min	50	73	97	138	191	393
適用法規			第二種圧力容器					
標準冷却水量		m³/h	23.7	34.5	45.9	65.4	90	184.8
圧力損失	水	mAq	0.5	0.6	1.0		2.0	2.5
	空気	mAq	0.25	0.4	0.7		1.2	
空気出入口接続口径			10K-125A フランジ	10K-150A フランジ		10K-200A フランジ	10K-250A フランジ	10K-300A フランジ
冷却水出入口接続口径			65A ソケット	5K-80A フランジ	5K-100A フランジ		5K-125A フランジ	5K-200A フランジ
外形寸法	胴径	mm	φ 406.4			φ 508		φ 711.2
	高さ	mm	2291		2491	2641	2941	3286
質量		kg	約 560		約 620	約 820	約 860	約 1750

※最高使用圧力 :0.93MPa、圧縮空気入口条件 : 圧力 0.68MPa、温度 :80℃。※耐腐食性塗装（塗料）。※標準冷却水量は、冷却水入口温度 30℃時で示しています。※付属品 : フランジ・ドレントラップ・温度計（圧縮空気出口）・基礎ボルト。P コック（2010 以降）※アクセサリー（別売品）: 安全弁・圧力計。※性能保証値については別途お問い合わせください。※処理空気量は、空気圧縮機の吸い込み状態に換算した値です。（大気圧、32℃、75%）※出口空気温度 : 上記仕様で 35℃。

■外形図

TH-1010 / 1012WG-B2V

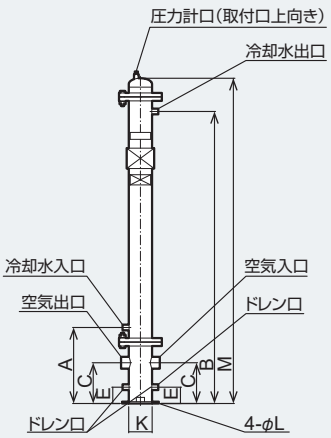

TH-1510 / 2010WG-B2V

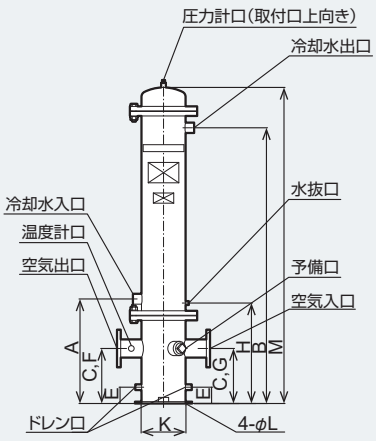

TH-3010 / 3012WG-B2V

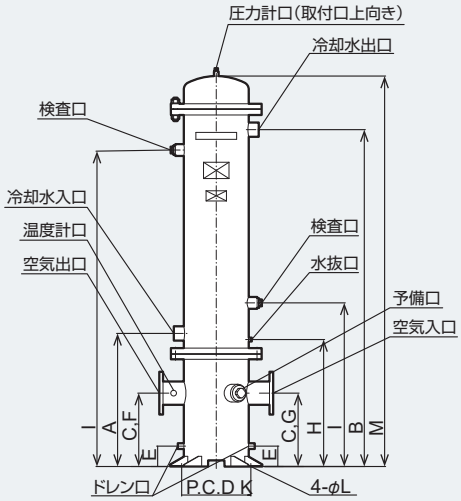

TH-4014(A) ～ 5018WG-B2V

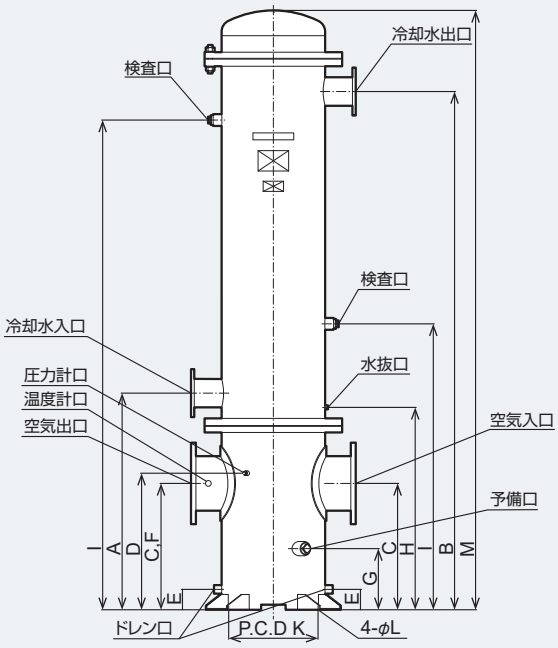

TH-7020WG-B2V

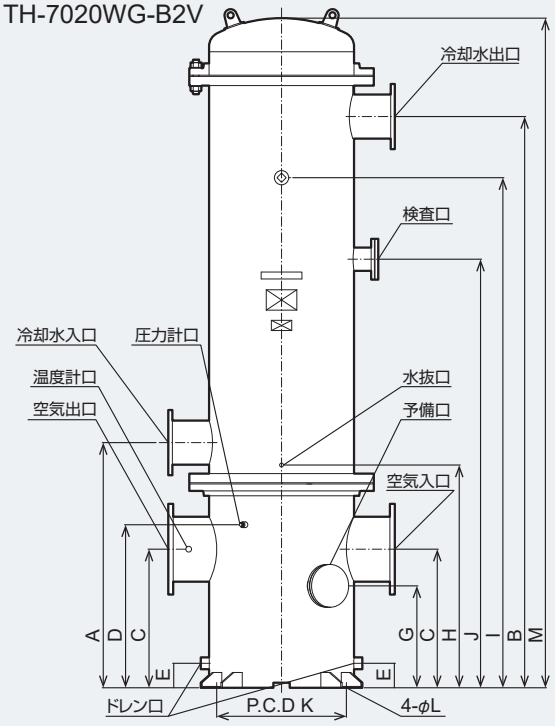

■各部寸法一覧表 (単位：mm)

機種	A	B	C	D	E	F	G	H	I	J	K	L	M
TH-1010WG-B2V	(373)	(1233)	200	—	80	—	—	—	—	—	115	14	(1396)
TH-1012WG-B2V		(1433)				—	—	—	—	—			(1596)
TH-1510WG-B2V		(1233)				200	—	—	—	—	170		(1406)
TH-2010WG-B2V	(513)	(1353)	270			270	270	493	—	—	220		(1551)
TH-3010WG-B2V	(653)	(1453)	360		100	360	360	623	803、1353	—	480	19	(1716)
TH-3012WG-B2V		(1653)								—			(1916)
TH-4014WG-B2V(A)	(823)	(1983)	500	550		500	250	783	1303、1753	—	510		(2291)
TH-4014WG-B2V(B)										—			(2291)
TH-4016WG-B2V	(843)	(2163)				550	300		1303、2003	—	620		(2491)
TH-5016WG-B2V	(953)	(2253)	550	600				893	1203、2103	—			(2641)
TH-5018WG-B2V	(1063)	(2543)	620	670		620		993	1403、2403	—			(2941)
TH-7020WG-B2V	(1203)	(2803)	680	800	120	680	500	1093	2503	2103	900	23	(3286)