適応エアーコンプレッサ ~22kW スクリュー・レシプロ

電源不要

フィルター式ドレン処理装置

ピコドレン®「ODF」

処理濃度ヘキサン抽出物質5mg/L 以下　使用周囲温度範囲　2 ～40℃※1

適用エアーコンプレッサ　22kW以下(スクリュー･レシプロ)

適応オイル　エアーコンプレッサ潤滑油(鉱物油･合成油)

ODF5-W1

■製品仕様表

項目			ODF5-W1	ODF5-W2
使用方法			集合ドレン処理用	個別ドレン処理用
適用エアーコンプレッサ（目安）		kW	22kW 以下（スクリュー、レシプロ）	
適応オイル			エアーコンプレッサ潤滑油（鉱物油、合成油）	
使用周囲温度範囲 ※1		℃	2 ～ 40	
使用圧力範囲（ゲージ圧力）		MPa	0.98 以下	0.29 ～ 0.98
性能	年間平均処理量	L/hr	5	
	処理水油分濃度	mg/L	5 以下（ノルマルヘキサン抽出物質）	
	総処理量 ※ 2	L	5000	
入口条件	ドレン原水	MPa	圧力 0.98 以下の圧縮空気ドレン	
	原水油分濃度上限	mg/L	500 以下	
	ドレン原水温度範囲	℃	2 ～ 40	
外形寸法（幅×奥行×高さ）		mm	600 × 191 × 505	700 × 191 × 515
製品質量（乾燥質量）		kg	10	12
接続口径（入口、出口）			φ 12 ワンタッチ継手	
アクセサリー（別売品） ※ 3			自立スタンド組立 / 凍結防止ユニット組立	
備考	本体用動力源		不要	
	本体以外に必要な装置		電磁式 / 機械式(ディスク型) / モータバルブ式トラップ	なし

※ 1. アクセサリー（別売品）の凍結防止ユニット組立（50W 専用ヒーターを 2 個）使用時：－ 5 ～ 40℃。※ 2. 平均油分濃度 125mg/L 時の処理水量。（理論値）レシプロエアーコンプレッサに使用の場合は約 1/2 の量となります。※ 3. 製品にはブラケットおよび固定バンドが付属されています。

■外形図（単位：mm）

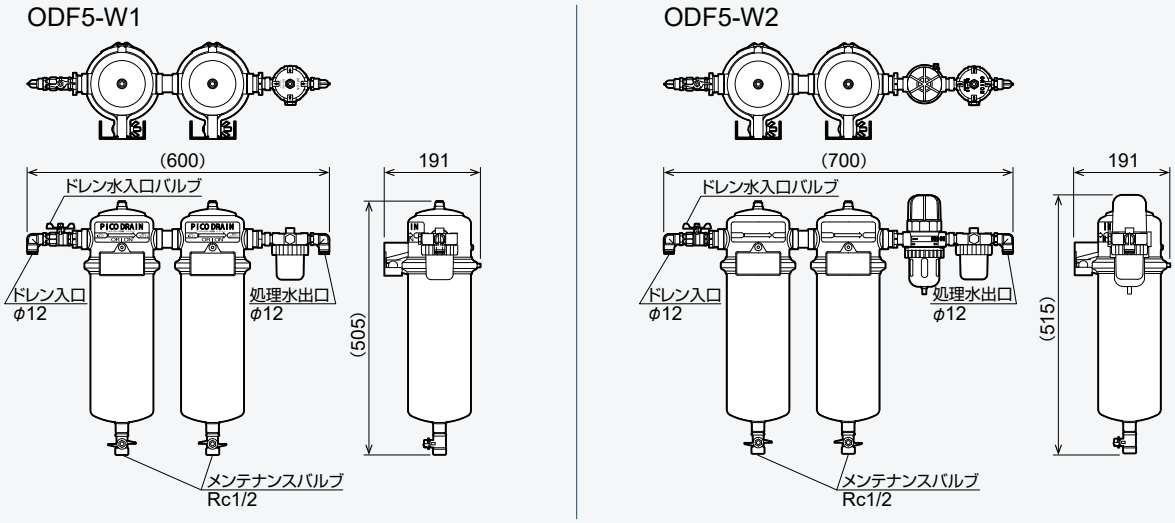

■設置上の注意

共通事項

1.吸着材の寿命は、エアーコンプレッサオイルの種類およびドレンの性状によって左右されます。オイルミストフィルターから排出されたオイルは本機に流さず、別に処理してください。
2.出口配管は、φ12チューブで長さ5m以内、立上り無しのこと。

ODF5-W1

1.入口配管は、φ12チューブで長さ10m以内、立上り2m未満のこと。
2.集合配管の場合、各ドレントラップ排出配管には逆止弁を設置のこと。
3.電磁式 / モータバルブ式 / ディスク式は、2個以上使用しないこと。
4.圧送の役割を兼ねたドレントラップの排出は、できるだけドレン集合配管の上流から流すこと。

ODF5-W2

1.入口配管は、φ12チューブで長さ10m以内、立上り0.5m未満のこと。
2.ドレントラップ2次側へは設置しないこと。

構造と原理

■エレメント構造

同じ専用容器に異なる吸着材を充填してあり、押印されているスタンプで識別できます。また、容器が半透明なので外観からも識別可能です。
（前処理充填物：吸着シート、後処理充填物：綿状吸着材）

■ドレンの流れ

前処理エレメントで粗処理したあと、後処理エレメントで 5mg/L 以下に処理します。製品に入ってきたドレン水は、それぞれのエレメント下部から入り、吸着材を経由して上部へと流れます。その過程で吸着材に油分が吸着されます。

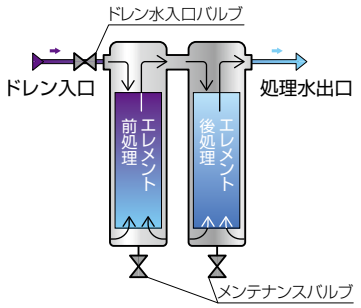

■作動原理

ODF5-W1：本機前段のドレントラップ（電磁式 / ディスク式 / モータバルブ式）の排出圧力によりドレン水を圧送します。
ODF5-W2：本機のドレントラップ（AD-5）の作動により圧縮空気の排出と共にドレン水を排出します。

エレメント交換目安

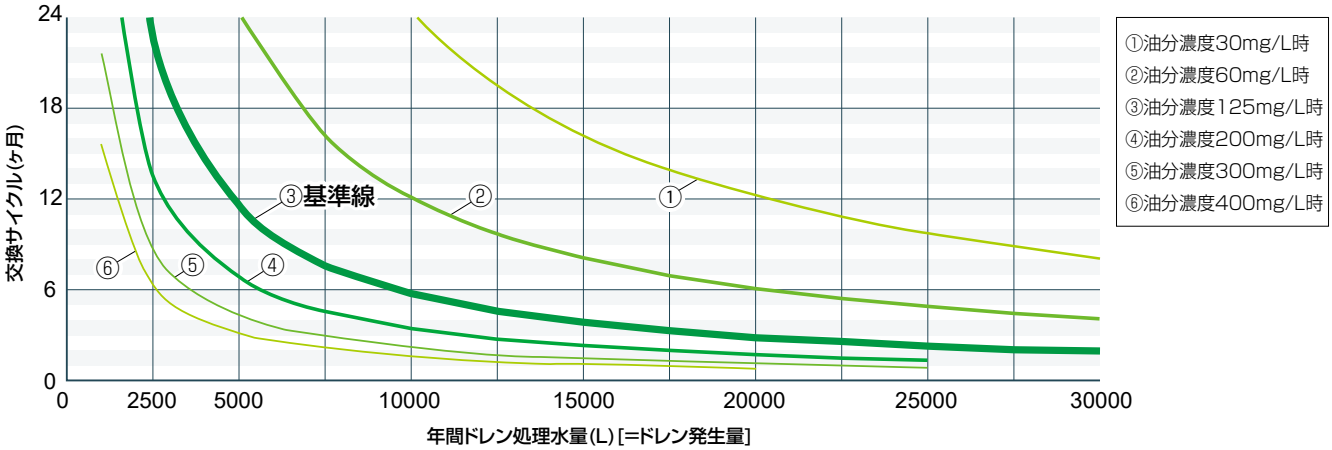

使用例

※図はイメージです

■ODF5-W1（破線内部[ホース部除く]）

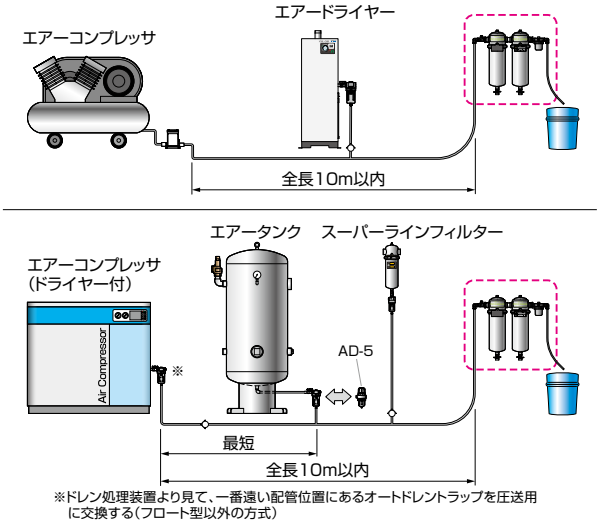

※ドレン処理装置より見て、一番遠い配管位置にあるオートドレントラップを圧送用に交換する（フロート型以外の方式）

■ODF5-W2（破線内部[ホース部除く]）

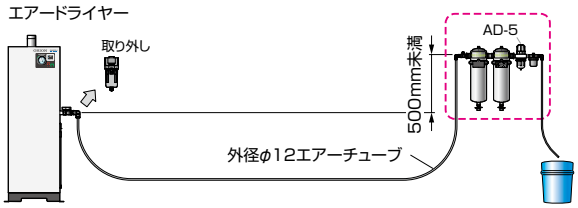

アクセサリー（別売品）

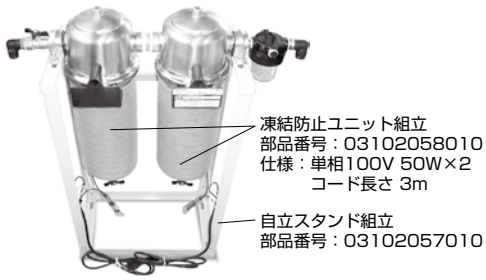
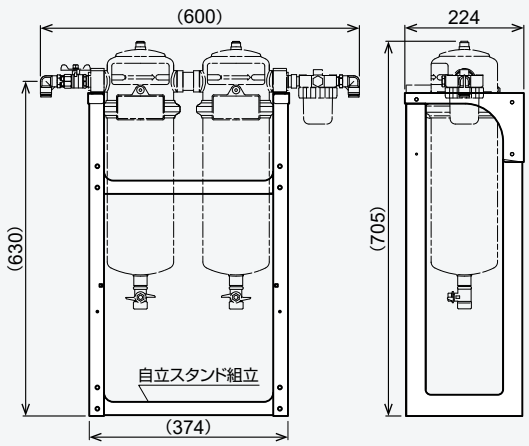
■外形図（単位：mm）