注記）１．本コントローラー使用前に、必ず取扱説明書を読んでからご使用ください。
２．RS-232C通信コネクタより、PCと接続可能です。
専用ソフトにより、各種設定値の変更や温度サイクルを行う事が可能です。

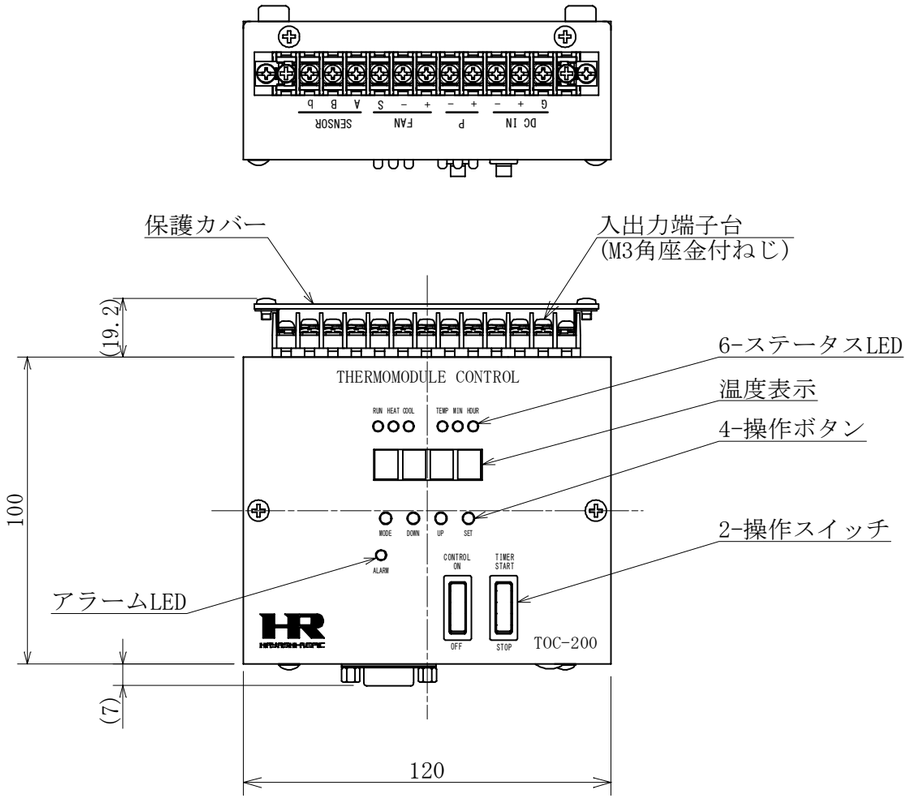

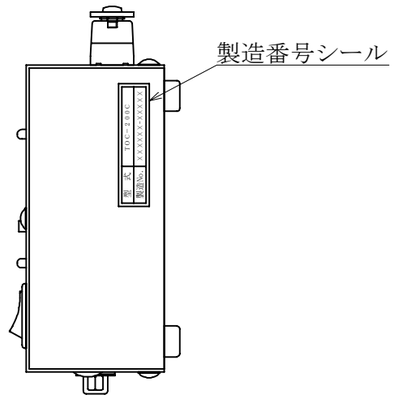

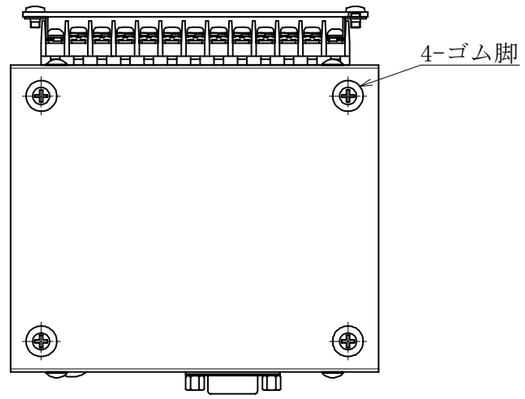

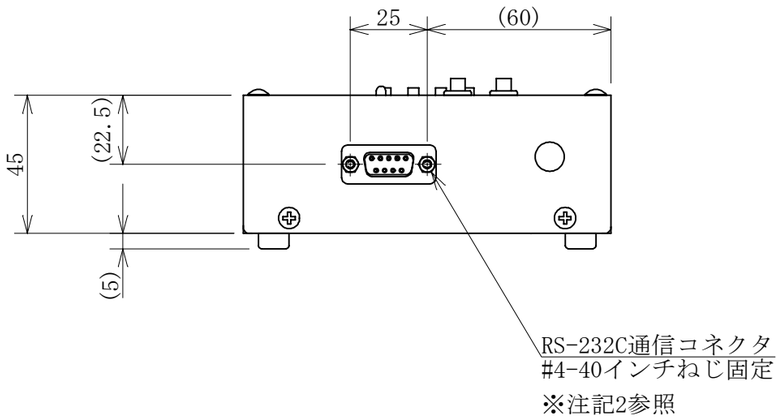

仕様

１．電源電圧	：	DC7～24V
２．制御出力電圧	：	DC7～24V （電源電圧をそのまま出力）
３．制御出力電流	：	ペルチェ 6A (MAX) DCファン 0.5A (MAX)
４．制御方式	：	デジタルPI制御
５．ペルチェ駆動方式	：	PWM電圧駆動
６．適応温度センサー	：	3線式白金測温抵抗体 Pt100Ω(1mA以上)
７．温度設定範囲	：	-20℃～+100℃
８．温度精度	：	±0.1℃（センサー精度を除く）
９．表示分解能	：	0.1℃
10．温度サンプリング周期	：	250ms
11．動作環境温湿度	：	10℃～40℃ 30%～85% 結露無き事
12．保護機能	：	温度センサー接続アラーム、ペルチェ駆動電流アラーム
13．通信機能	：	RS-232C（D-Sub9ピン メスコネクタ、取付ねじ#4-40）
14．外形寸法	：	120W×100D×45H （突起物を除く）
15．重量	：	約0.5kg

No.	日付	担当	訂正記事
5			
4			
3			
2			
1			

材料	－				
処理	－				
投影法	尺度 1/2	寸法単位 1= 1mm	設計年月日 2022年09月01日		
承認	小野	審査	榎本	作成	湯澤

名称 ＴＯＣ－２００Ｃ 外観図

図番 ＨＭＣ－１９Ｃ－０１００

HAYASHI-REPIC

図歴 1