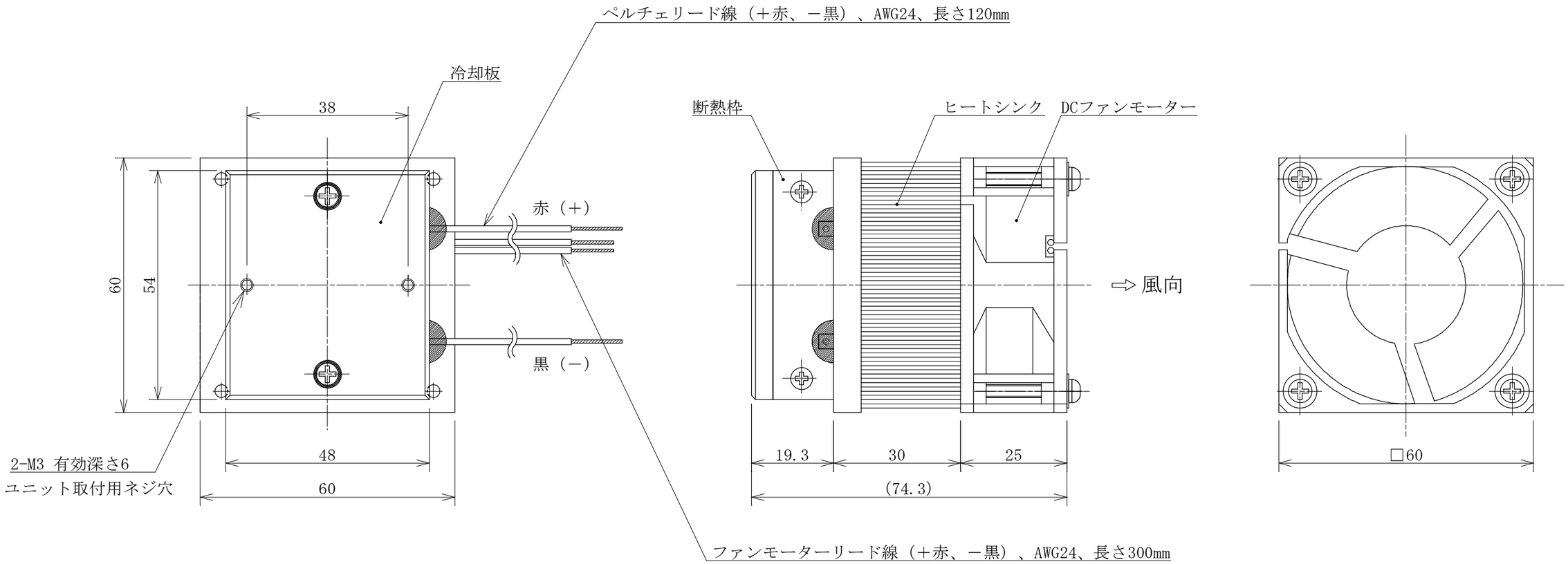

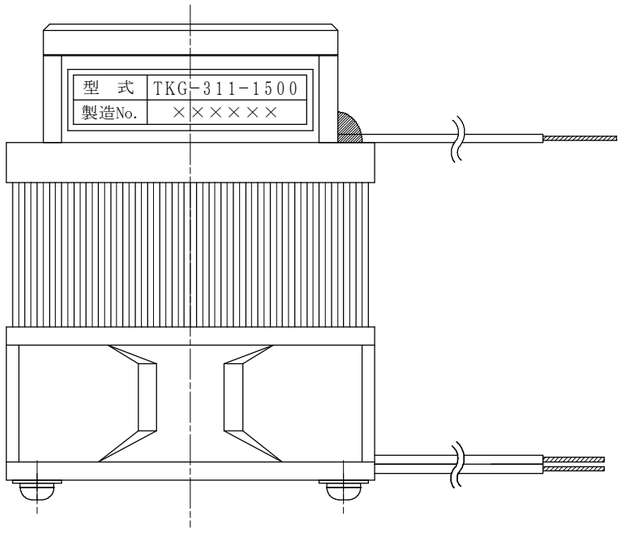

仕 様

1．温調方式	：	ペルチェ素子による電子温調
2．外形寸法	：	60W×60D×74.3H
3．冷却板寸法	：	54×48
4．冷却板最高許容温度	：	＋80℃
5．放熱方式	：	ファンによる強制空冷
6．使用環境温度	：	0～＋40℃
7．電子クーラー能力		
最大吸熱量	：	19W（周囲温度25℃、冷却板温度25℃時）
冷却最大温度差	：	33K（周囲温度25℃、冷却板熱負荷0W時）
8．ペルチェ素子仕様		
最大駆動電圧・電流	：	DC17.5V　4A
推奨駆動電圧・電流	：	DC12V（最大駆動電圧・電流の70～80%）
9．ファンモーター仕様		
定格電圧・電流	：	DC12V　0.11A
10．重量	：	320g

No.	日　付	担当	訂　正　記　事
5			
4			
3			
2			
1			

材　料	－			名　称	ＴＫＧ－３１１－１５００ 外観図
処　理	－				
投影法	尺　度 1/1	寸法単位 1= 1mm	設計年月日	図　番	ＴＫＧ－３１１－１５００
承認	審査	作成		HAYASHI-REPIC	図歴 4

※ 他の幾何公差は、ＪＩＳ Ｂ ０４０５ に準ずる

TKG-311-1500　温度差と吸熱量の関係

ハヤシレピック株式会社
第2事業部

クーラー駆動条件

周囲温度：10℃、25℃、40℃　　駆動電圧：DC12V

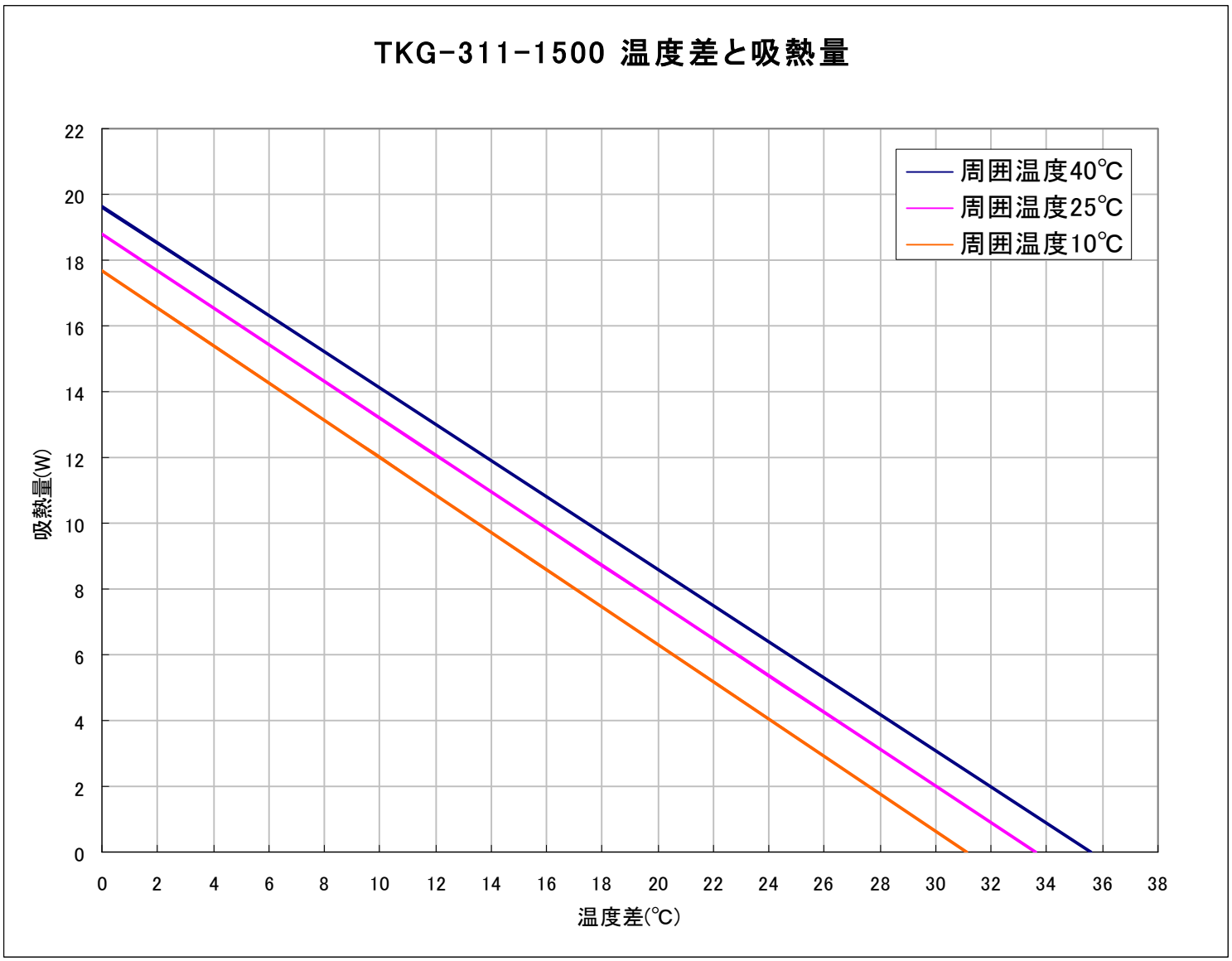

※温度差＝周囲温度－冷却板温度

※このグラフは当社実験値であり、保証値ではございません。参考としてご使用をお願い致します。
　お客様で選定される時は、十分に余裕を持った数値で選定をお願い致します。