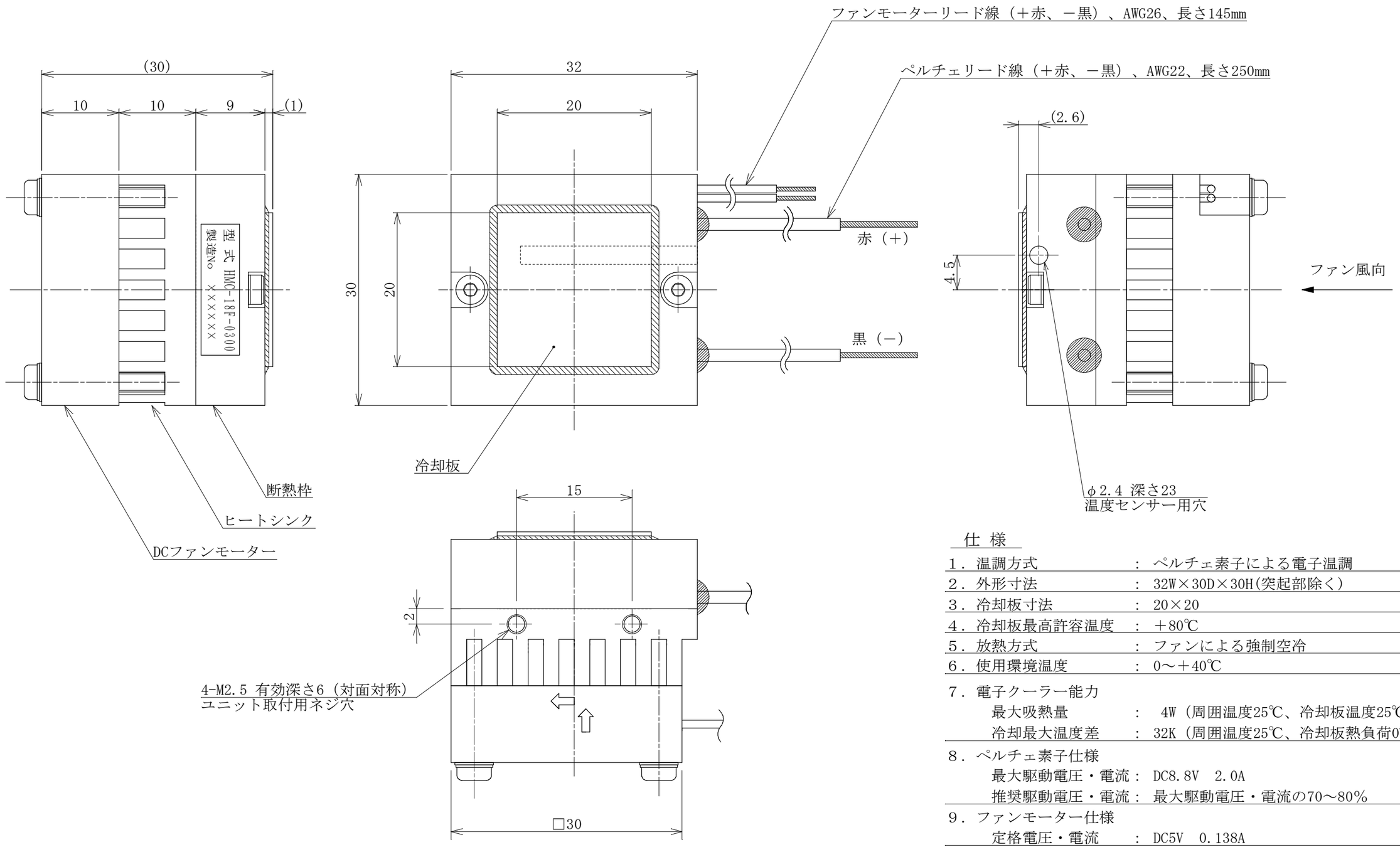

仕 様

1．温調方式	：	ペルチェ素子による電子温調
2．外形寸法	：	32W×30D×30H(突起部除く)
3．冷却板寸法	：	20×20
4．冷却板最高許容温度	：	＋80℃
5．放熱方式	：	ファンによる強制空冷
6．使用環境温度	：	0～＋40℃
7．電子クーラー能力		
最大吸熱量	：	4W（周囲温度25℃、冷却板温度25℃時）
冷却最大温度差	：	32K（周囲温度25℃、冷却板熱負荷0W時）
8．ペルチェ素子仕様		
最大駆動電圧・電流	：	DC8.8V　2.0A
推奨駆動電圧・電流	：	最大駆動電圧・電流の70～80％
9．ファンモーター仕様		
定格電圧・電流	：	DC5V　0.138A
10．重量	：	44g
11．旧型式	：	TKG-9002-100

No.	日 付	担当	訂 正 記 事
5			
4			
3			
2			
1			

材 料	－		
処 理	－		
投影法	尺 度 2/1	寸法単位 1= 1mm	設計年月日
承認	審査	作成	

名 称	HMC－18F－0300 外観図
図 番	HMC－18F－0300
図歴	1

HAYASHI-REPIC

HMC-18F-0300　温度差と吸熱量の関係

ハヤシレピック株式会社
第2事業部

クーラー駆動条件

周囲温度：10℃、25℃、40℃　　駆動電圧：DC5V

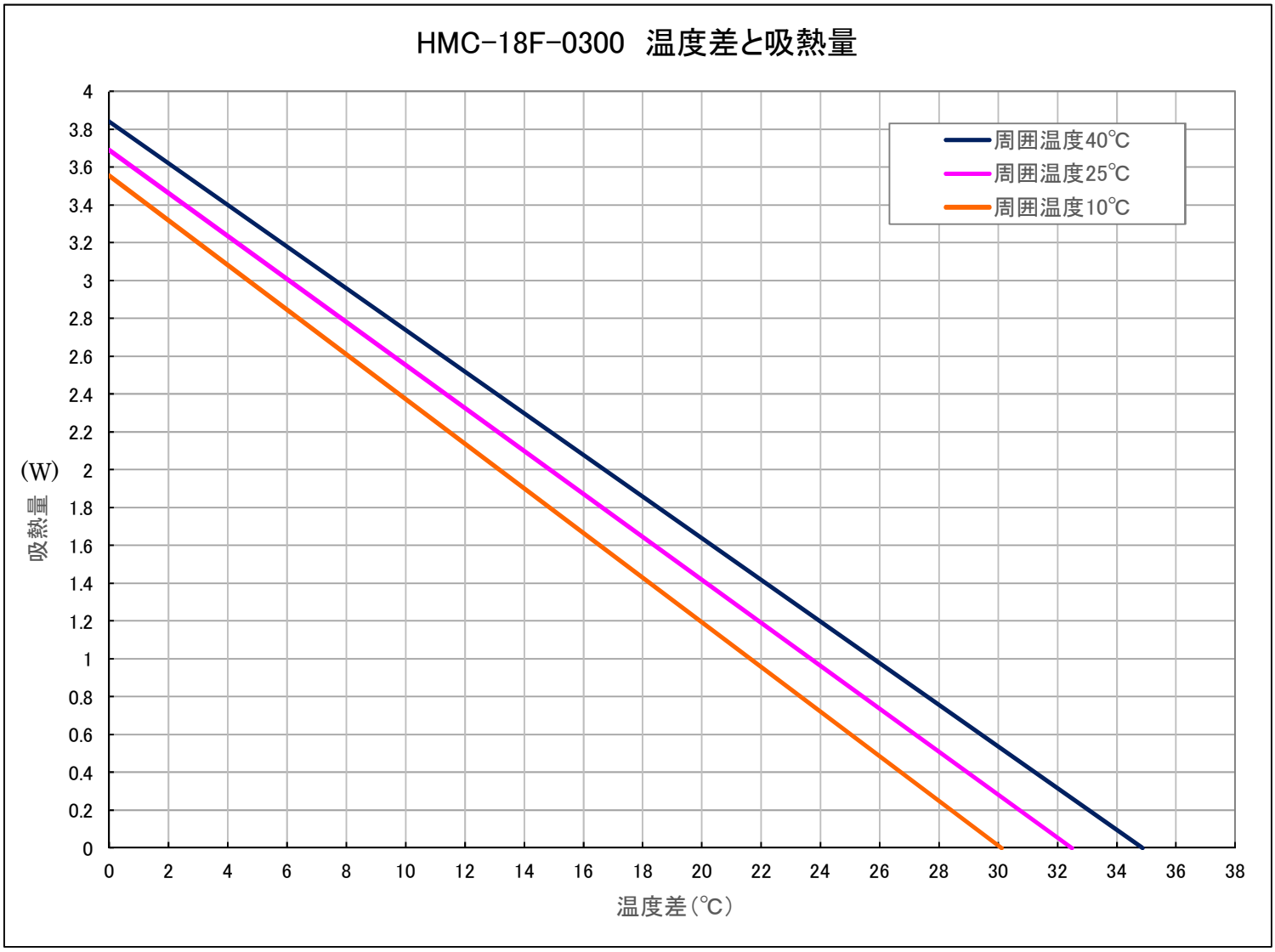

※温度差＝周囲温度－冷却板温度

※このグラフは当社実験値であり、保証値ではございません。参考としてご使用をお願い致します。
　お客様で選定される時は、十分に余裕を持った数値で選定をお願い致します。