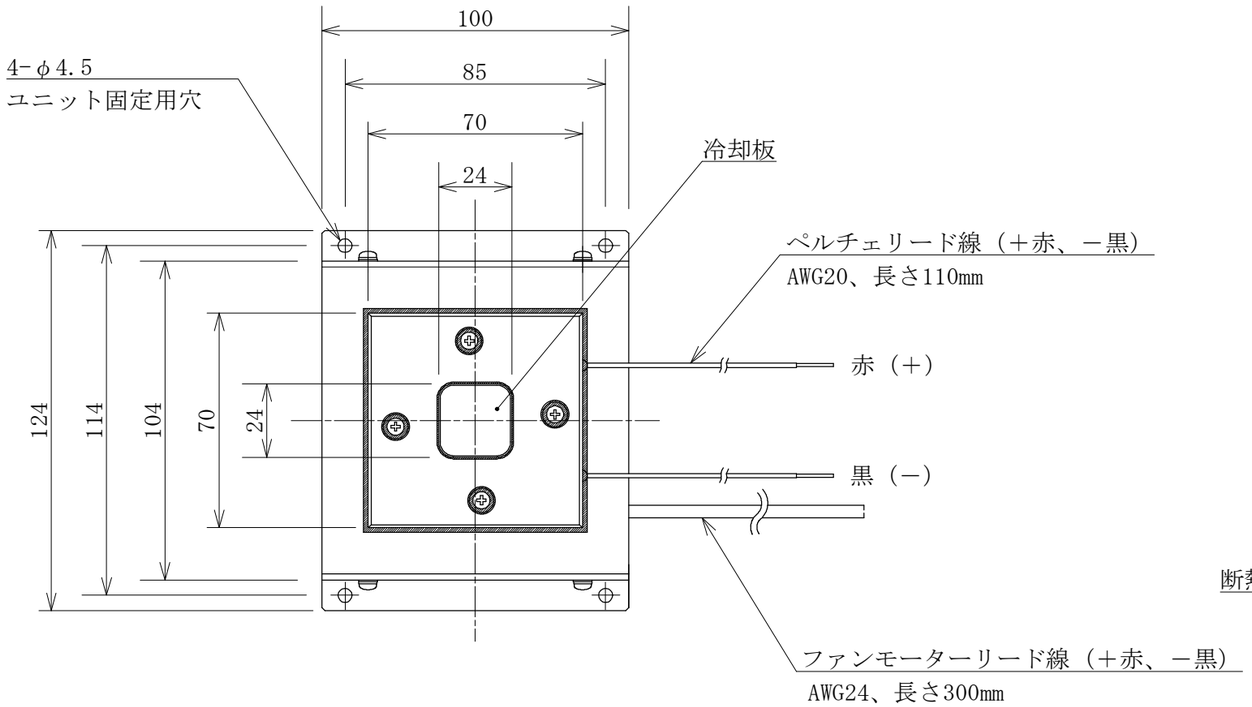

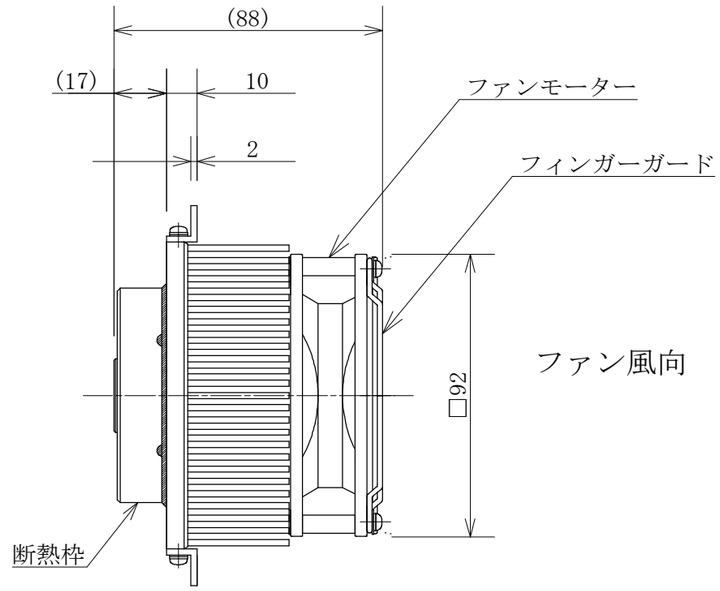

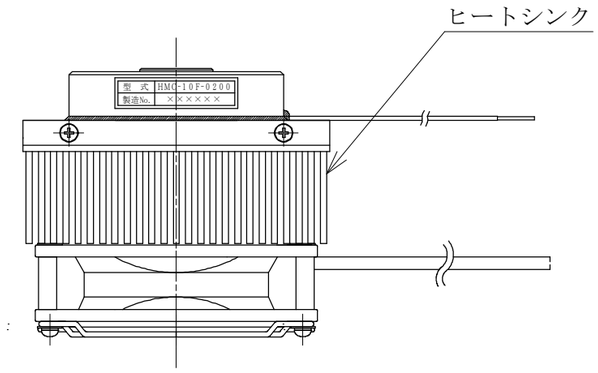

仕 様

1．使用用途	：	冷却（加熱には使用できません）
2．冷却方式	：	ペルチェ素子による電子冷却
3．外形寸法	：	124W×100D×88H
4．冷却板寸法	：	24×24
5．放熱方式	：	ファンによる強制空冷
6．使用環境温度	：	0～＋40℃
7．電子クーラー能力		
最大吸熱量	：	13W（周囲温度25℃、冷却板温度25℃時）
冷却最大温度差	：	54K（周囲温度25℃、冷却板熱負荷0W時）
8．ペルチェ素子仕様		
最大駆動電圧・電流	：	DC17.3V　7.0A
推奨駆動電圧・電流	：	DC12V（最大駆動電圧・電流の70～80％）
9．ファンモーター仕様		
定格電圧・電流	：	DC12V　0.21A
10．重量	：	730g

No.	日 付	担当	訂 正 記 事
5			
4			
3			
2			
1			

材 料	－			名 称	HMC－10F－0200　外観図
処 理	－				
投影法	尺 度 1/2	寸法単位 1= 1mm	設計年月日	図 番	HMC－10F－0200
承認	審査	作成		HAYASHI-REPIC	図歴 3

※ 他の幾何公差は、ＪＩＳ Ｂ ０４０５ に準ずる

HMC-10F-0200　温度差と吸熱量の関係

ハヤシレピック株式会社
第2事業部

クーラー駆動条件

周囲温度：10℃、25℃、40℃　　駆動電圧：DC12V

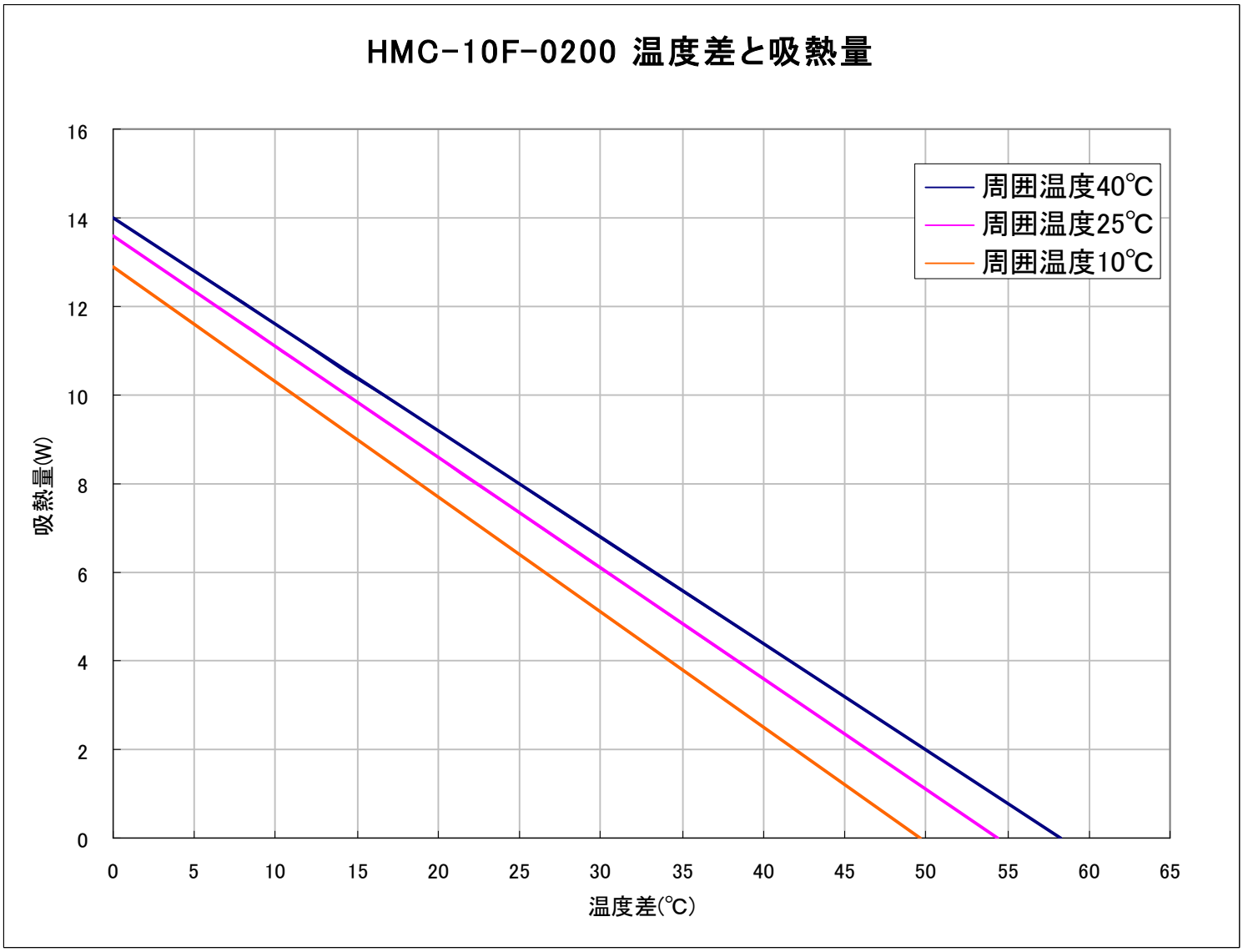

※温度差＝周囲温度－冷却板温度

※このグラフは当社実験値であり、保証値ではございません。参考としてご使用をお願い致します。
　お客様で選定される時は、十分に余裕を持った数値で選定をお願い致します。