UPA

家庭用 ミニブースター

be
think
innovate

GRUNDFOS

UPA

家庭用 ミニブースター

UPA シリーズは、ヨーロッパを代表するデンマークの洗練されたデザインポリシーのもと、設計・開発された家庭用ミニブースターです。年間 700 万台の販売台数を誇るグルンドフォスのキャンド技術が、またひとつ新たなシリーズの誕生をここに実現いたしました。
シールレス構造の採用により、水漏れやメンテナンス等の不安を解消、さらに定評いただいているキャンド電動機がポンプから発生するノイズを 40db 以下に保ちます。
フロースイッチ・ユニオン・電源ケーブルがすべて標準装備されたオールインワン設計、そしてグローバルスタンダードの進化が徹底したコストダウンを実現し、お求めやすい価格でご提供いたします。

APPLICATIONS

主な用途

- ●太陽熱式熱交換システムの増圧用
- ●家庭用井戸水位低下に伴う圧力不足の補助
- ●水道元圧不足による湯沸器の失火防止用
- ●給湯加圧用（標準仕様：温水 60℃まで）
- ●増改築による階上への送水増圧用

スターシリーズがキャンド技術を搭載して、

新たに Home・in（ホーム・イン）

UPA15-90-N

主な特徴
FEATURES

- ●ヨーロッパにあるデンマークの優れたデザイン。
- ●年間 700万台の販売台数を誇るグルンドフォスのキャンド技術を利用した家庭用ミニブースター。
- ●フロースイッチ、ユニオン、電源ケーブルがセットになったオールインワン設計。
- ●優れた設計・品質管理により長期に渡り安定した性能を発揮。
- ●シールレス構造により水漏れ、メンテナンスの不安を解消。
- ●キャンド構造により、ポンプから発生するノイズを解消。
- ●製品のグローバルスタンダード化による徹底したコストダウンにより、お求めやすい価格も実現。

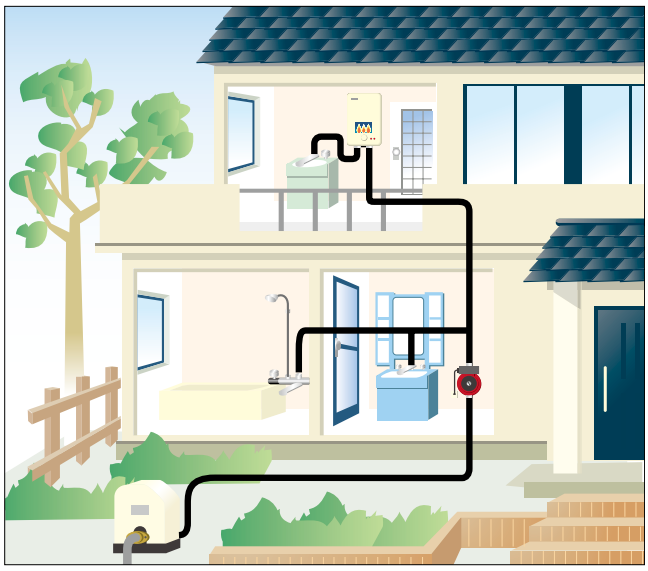

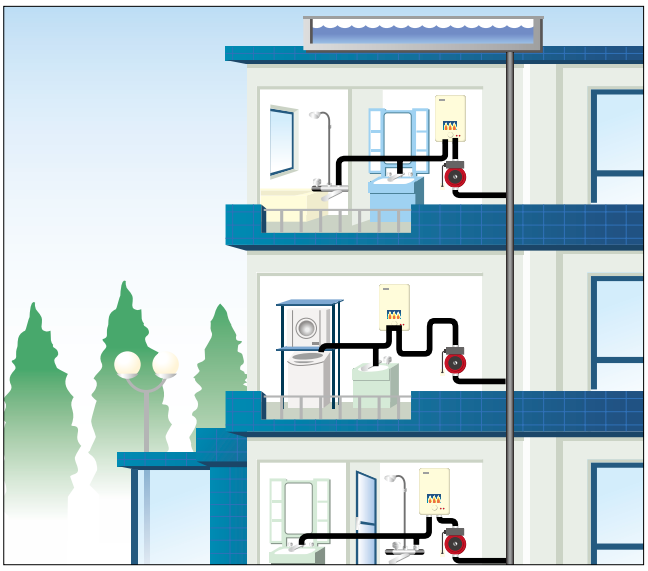

仕　　様

UPA15-90-N

■ 取扱い液
硬度 250ppm 以下の清水、非爆発性、固形物や繊維、鉱物油を含まない液体。

■ 電動機
キャンド型コンデンサ始動単相誘導電動機
電圧・周波数：1 × 100V 50/60Hz
保 護 方 式：IPX2D
耐 熱 ク ラ ス：F（IEC）
消 費 電 力：Max. 115W
モ ー タ 保 護：インピーダンス抵抗方式

■ 運転条件
許 容 液 温：+2℃～+60℃
許容周囲温度：+2℃～+40℃
最高使用圧力：0.6MPa（6 bar）
最低必要入口圧力（背圧）
H［mH_2O］：2.0
P［bar］　：0.2

■ 標準仕様
自動・手動・停止 3段切替えスイッチ
組込みフロースイッチによる自動運転
（最低起動流量 1.5 ℓ/min）
R 1/2" 真鍮ユニオン付き
エアー抜き及び分解用特殊工具付き

性　能　曲　線

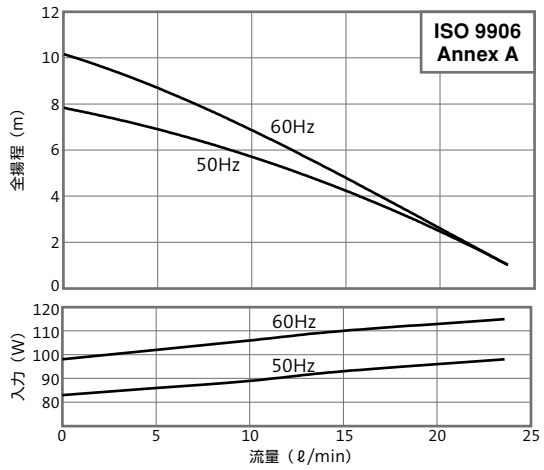

外　形　寸　法　図

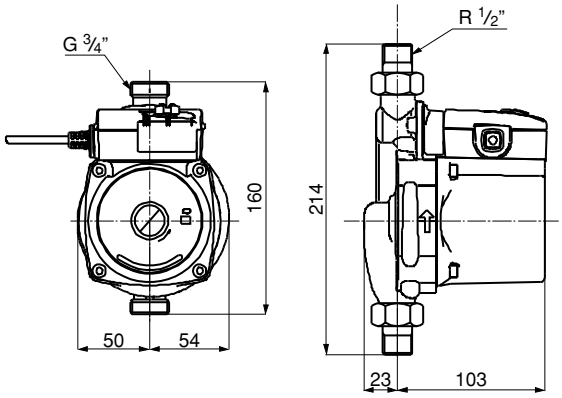

分　解　構　造　図

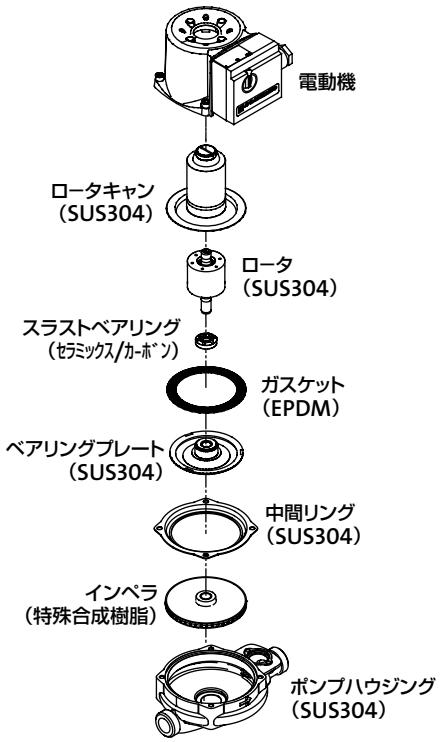

グルンドフォスポンプ株式会社

※お問合せは下記弊社営業拠点、もしくは取扱い販売店までお願いいたします。

浜松本社	〒431-2103 静岡県浜松市北区新都田1-2-3	TEL (053) 428-4760	FAX (053) 428-5005
東部支店	〒141-0022 東京都品川区東五反田1-6-3 いちご東五反田ビル6F	TEL (03) 5448-1391	FAX (03) 5448-9619
西部支店	〒532-0011 大阪府大阪市淀川区西中島5-14-5 ニッセイ新大阪南口ビル10F	TEL (06) 6309-9930	FAX (06) 6309-9931
中部支店	〒461-0002 愛知県名古屋市東区代官町16-17 アーク代官町ビルディング3F	TEL (052) 939-1505	FAX (052) 939-1507
仙台営業所	〒981-3133 宮城県仙台市泉区泉中央1-47-1 アコーズ泉中央1F	TEL (022) 772-9685	FAX (022) 218-7059
北信越営業所	〒940-1151 新潟県長岡市三和2-10-20	TEL (0258) 36-5933	FAX (0258) 34-6255
福岡営業所	〒812-0007 福岡県福岡市博多区東比恵3-13-10 スピリッツ福岡	TEL (092) 476-3029	FAX (092) 476-3069
その他営業拠点	小山、広島、熊本		

http://jp.grundfos.com/

※カタログ内容は、改良のため予告なく変更することがあります。

第7版　2019. 06
No. 97614268

● 販売店

VEGETABLE OIL INK

GRUNDFOS

The name Grundfos, the Grundfos logo, and be think innovate are registered trademarks owned by Grundfos Holding A/S or Grundfos A/S, Denmark. All rights reserved worldwide. © Copyright Grundfos Holding A/S